ՏԱՐԱԾՔԻ ԻՐԱՎԻՃԱԿԱՅԻՆ ՀԱՏԱԿԱԳԻԾ, Մ 1:1000

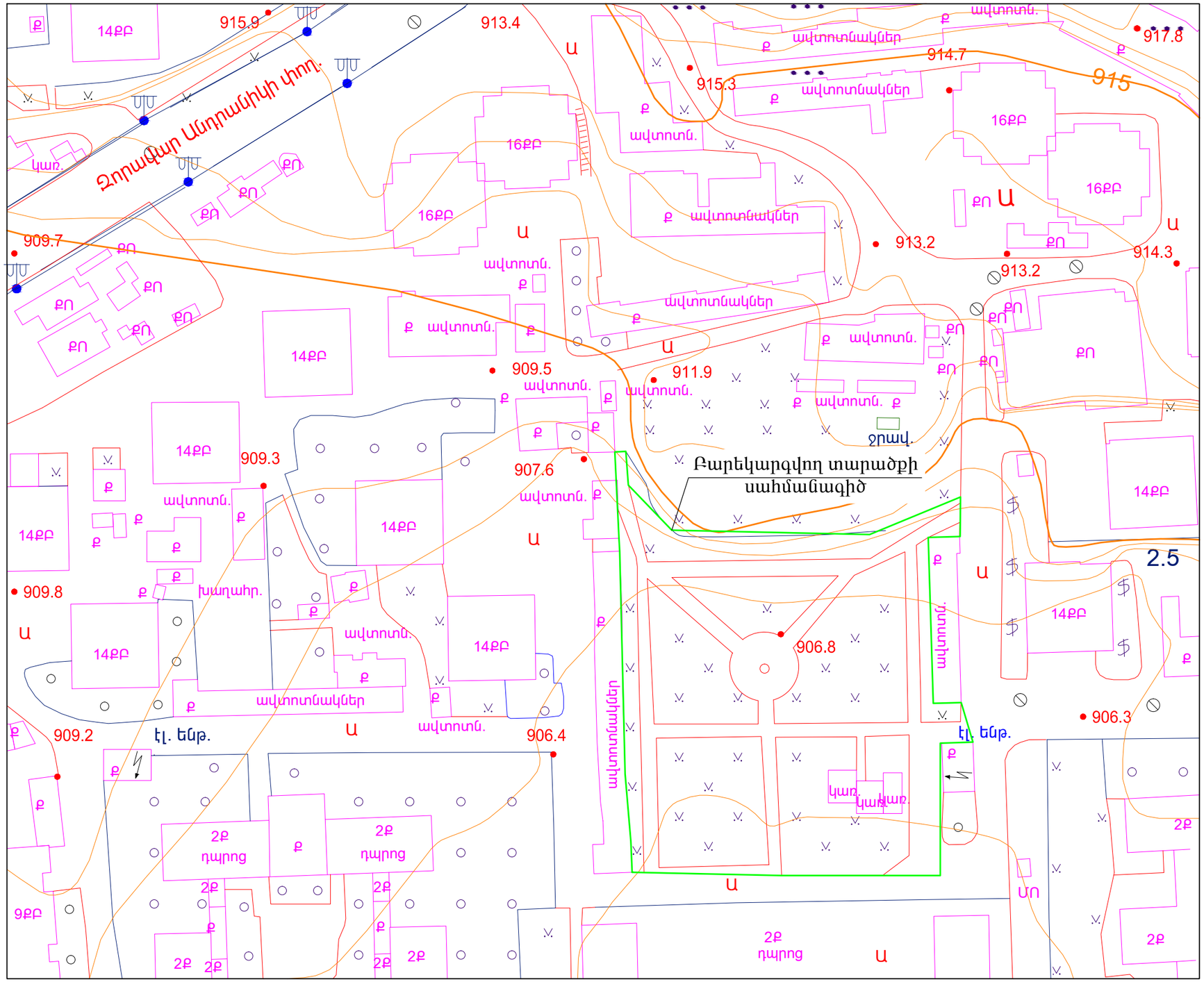

ՏՀ; Կ; Ռ; ԷԼ ՏԵՍԿԱԳԻԾԻ ՀԻՄՆԿԱՆ ԼՈՒԿԱԳԻՐ ԼՈՒՍԱՎՈՐՈՒԹՅԱՆ ՑԱՆՑԵՐԻ ՑԱՆԿ

ԹԵՐԹ	ԱՆՎԱՆՈՒՄ	ԾԱՆՈԹ.
1	Տարածքի իրավիճակային հատակագիծ, անվանացանկ	ՃԾ-1
2	Տարածքի չափագրության հատակագիծ	ՃԾ-2
3	Տարածքի իրավիճակային հատակագիծ ծածկույթների մակնշմամբ	ՃԾ-3
4	Բարեկարգման աշխատանքների հատակագիծ /չափագրություն/	ՃԾ-4
5	Բարեկարգման աշխատանքների հատակագիծ /ծածկույթների մակնշմամբ/	ՃԾ-5
6	Եզրաքարի տիպային կտրվածքներ 1; 2	ՃԾ-6
7	Հորիզոնական ճոճանակ, մասնագիր	Կ-1
8	4 տեղանոց պտտվող խաղասարք, մասնագիր	Կ-2
9	Մանկական խաղասարքերի կոմպլեկտ /սղարան և ճոճանակ/, մասնագիր	Կ-3
10	Մանկական խաղասարք «Ճոճանակ», մասնագիր	Կ-4
11	Փայտե նստարան, մասնագիր	Կ-5
12	Մետաղական աղբաման, մասնագիր	Կ-6
13	Ջրուցատաղավար, սեղանով	Կ-7
14	ԿՀ-1, հատակագիծ, կտրվածք 1-1, փոսորակի կտրվածքը	Կ-8
15	Հիմքերի հատակագիծ, կտրվածք 1-1, 2-2	Կ-9
16	Միաձույլ ե/բ պատեր, միաձույլ ծածկի սալ, կտրվածք 3-3	Կ-10
17	Կտրվածք 4-4, աշխատանքային ծավալներ	Կ-11
18	Տարածքի գլխավոր հատակագիծ, Մ 1:500	Ռ-1
19	Սխեմաներ, մասնագրեր	Ռ-2
20	Մասնագիր, խրամուղիների լայնական կտրվածքներ	Ռ-3
21	Լուսավորության հենասյուների տեղակայման հատակագիծ, Մ 1:500	ԷԼ-1
22	Լուսավորության դեկորատիվ հենասյուն, կտրվածք, մասնագիր	ԷԼ-2
23	Լուսավորության երկեղջյուր բարձակով առկա հենասյան մոնտաժման տիպային գծագիր	ԷԼ-3

Megametr	Ք. ԵՐԵՎԱՆ, ՄԱԼԱԹԻԱ-ՍԵԲԱՍՏԻԱ ՎԱՐՉԱԿԱՆ ՇՐՋԱՆ, ԻՏԱԼԱԿԱՆ ԱՅԳՈՒ ՎԵՐԱՆՈՐՈԳՄԱՆ ԱՇԽԱՏԱՆՔՆԵՐ			Պայմանագիր ԵՔ-ՊԲԱՇՁԲ-15/31	
			ՃԱՐՏԱՐԱՊԵՏԱՇԻՆԱՐԱՐԱԿԱՆ ՍԱՍ	ՓՈՒԼ	ԹԵՐԹ	ԹԵՐԹԵՐ
ՏՆՕՐԵՆ	Ս. ԳԱԼՍՏՅԱՆ		ՏԱՐԱԾՔԻ ԻՐԱՎԻՃԱԿԱՅԻՆ ՀԱՏԱԿԱԳԻԾ, Մ 1:1000, ԱՆՎԱՆԱՑԱՆԿ	ԱՆ	ՃԾ-1	6
ՆԳՃ	Ա. ՀԱՅՐԱՊԵՏՅԱՆ			«ՄԵԳԱՄԵՏՐ» ՍՊԸ		

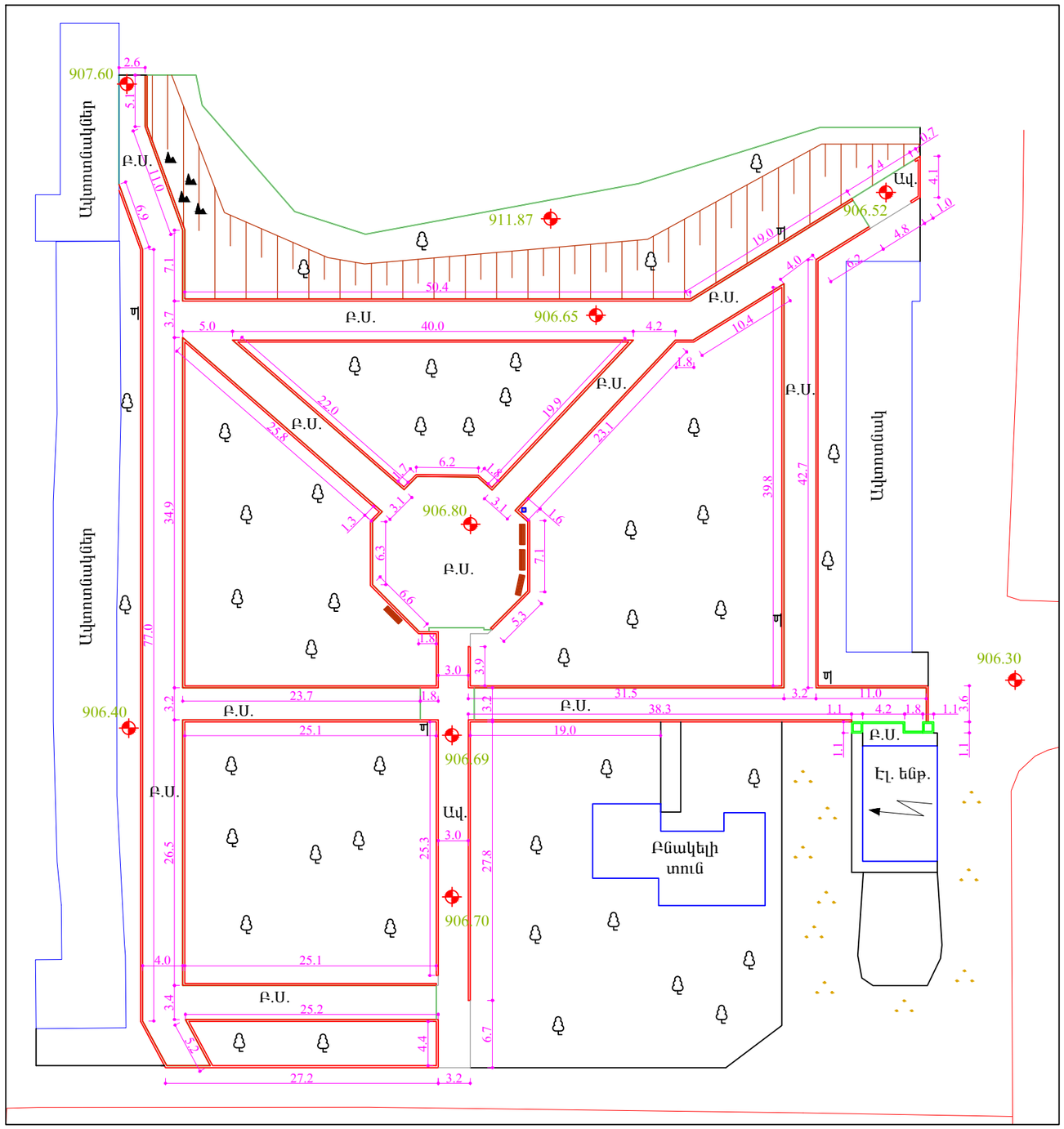

ՊԼԱՆԱՎՈՐԱԿԱՆ ԴՇԱՆՇՆԵՐ

	Առկա բետոնե եզրաքար 200x80մմ չափսերով - 798.20 գմ
	Քանդվող բետոնե եզրաքար 200x100մմ չափսերով - 16.0 գմ
	Կանաչապատ տարածք - 3650.0 քմ
	Գոյություն ունեցող միաբարձակ լուսավորության սյուն - 5 հատ
	Ժայռաբեկորներ /ենթակա տեղափոխման/ - 35.0 խմ
	Ապամոնտաժվող փայտե նստարաններ - 4 հատ
	Ապամոնտաժվող մետաղական աղբաման - 1 հատ
Բ.Ս.	Բետոնե սալիկներ - 1437.0 քմ
Ավ.	Ավազ - 166.5 քմ

ԾԱՆՈԹՈՒԹՅՈՒՆ

1. Պահպանել բարեկարգվող տարածքում գոյություն ունեցող բոլոր ծառերը:
2. Բոլոր չափերը տրված են մ-ով:

Megametr	Ք. ԵՐԵՎԱՆ, ՄԱԼԱԹԻԱ-ՍԵԲԱՍՏԻԱ ՎԱՐՉԱԿԱՆ ՇՐՋԱՆ, ԻՏԱԼԱԿԱՆ ԱՅԳՈՒ ՎԵՐԱՆՈՐՈԳՄԱՆ ԱՇԽԱՏԱՆՔՆԵՐ			Պայմանագիր ԵՔ-ՊԲԱՇՁԲ-15/31		
			ՃԱՐՏԱՐԱՊԵՏԱՇԻՆԱՐԱՐԱԿԱՆ ՄԱՍ	ՓՈՒԼ	ԹԵՐԹ	ԹԵՐԹԵՐ
ՏՆՕՐԵՆ	Ս. ԳԱԼՍՏՅԱՆ		ՏԱՐԱԾՔԻ ՉԱՓԱԳՐՈՒԹՅԱՆ ՀԱՏԱԿԱԳԻԾ, Մ 1:500	ԱՆ	ՃԾ-2	6
ՆԳՃ	Ա. ՀԱՅՐԱՊԵՏՅԱՆ			«ՄԵԳԱՄԵՏՐ» ՍՊԸ		

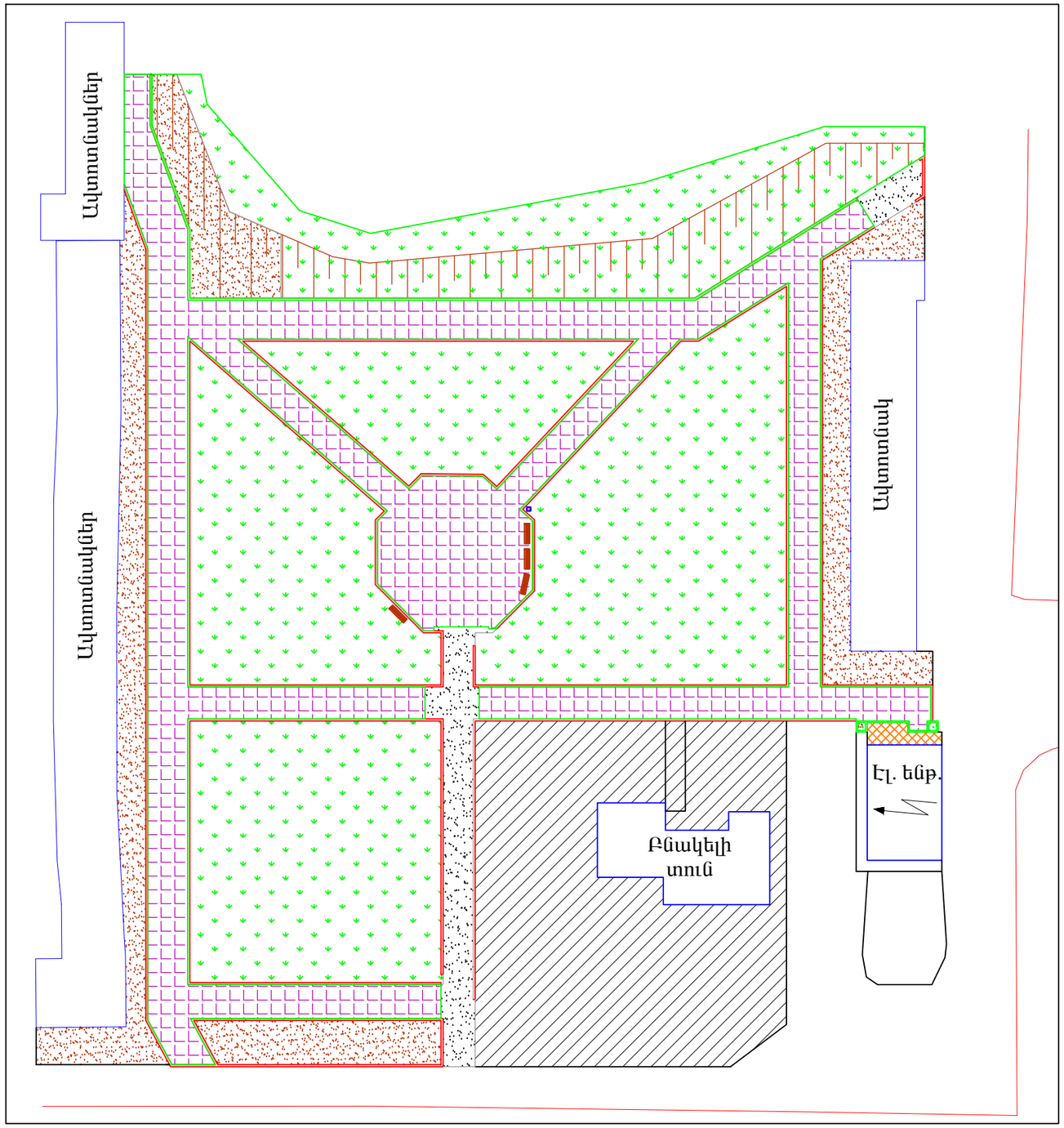

ՊԱՅՄԱՆԱԿԱՆ ԴՇԱՆՇՈՒՄ

- Բետոնե ձևավոր սալիկներ
- Բազալտե սալիկներ
- Կանաչ գոտի
- Սևահողի նախատեսվող լիցքի տարածք
- Ավազե ծածկույթ
- Նախագծից դուրս հատված

Megametr	Ք. ԵՐԵՎԱՆ, ՄԱԼԱԹԻԱ-ՍԵԲԱՍՏԻԱ ՎԱՐՉԱԿԱՆ ՇՐՋԱՆ, ԻՏԱԼԱԿԱՆ ԱՅԳՈՒ ՎԵՐԱՆՈՐՈԳՄԱՆ ԱՇԽԱՏԱՆՔՆԵՐ			Պայմանագիր ԵՔ-ՊԲԱՇՁԲ-15/31		
			ՃԱՐՏԱՐԱՊԵՏԱՇԻՆԱՐԱՐԱԿԱՆ ՄԱՍ	ՓՈՒԼ	ԹԵՐԹ	ԹԵՐԹԵՐ
ՏՆՕՐԵՆ	Մ. ԳԱԼՍՏՅԱՆ		ՏԱՐԱԾՔԻ ԻՐԱՎԻՃԱԿԱՅԻՆ ՀԱՏԱԿԱԳԻԾ՝ ԾԱԾԿՈՒՅԹՆԵՐԻ ՄԱԿՆՇՄԱՄԲ, Մ 1:500	ԱՆ	ՃԾ-3	6
ՆԳՃ	Ա. ՀԱՅՐԱՊԵՏՅԱՆ			«ՄԵԳԱՄԵՏՐ» ՍՊԸ		

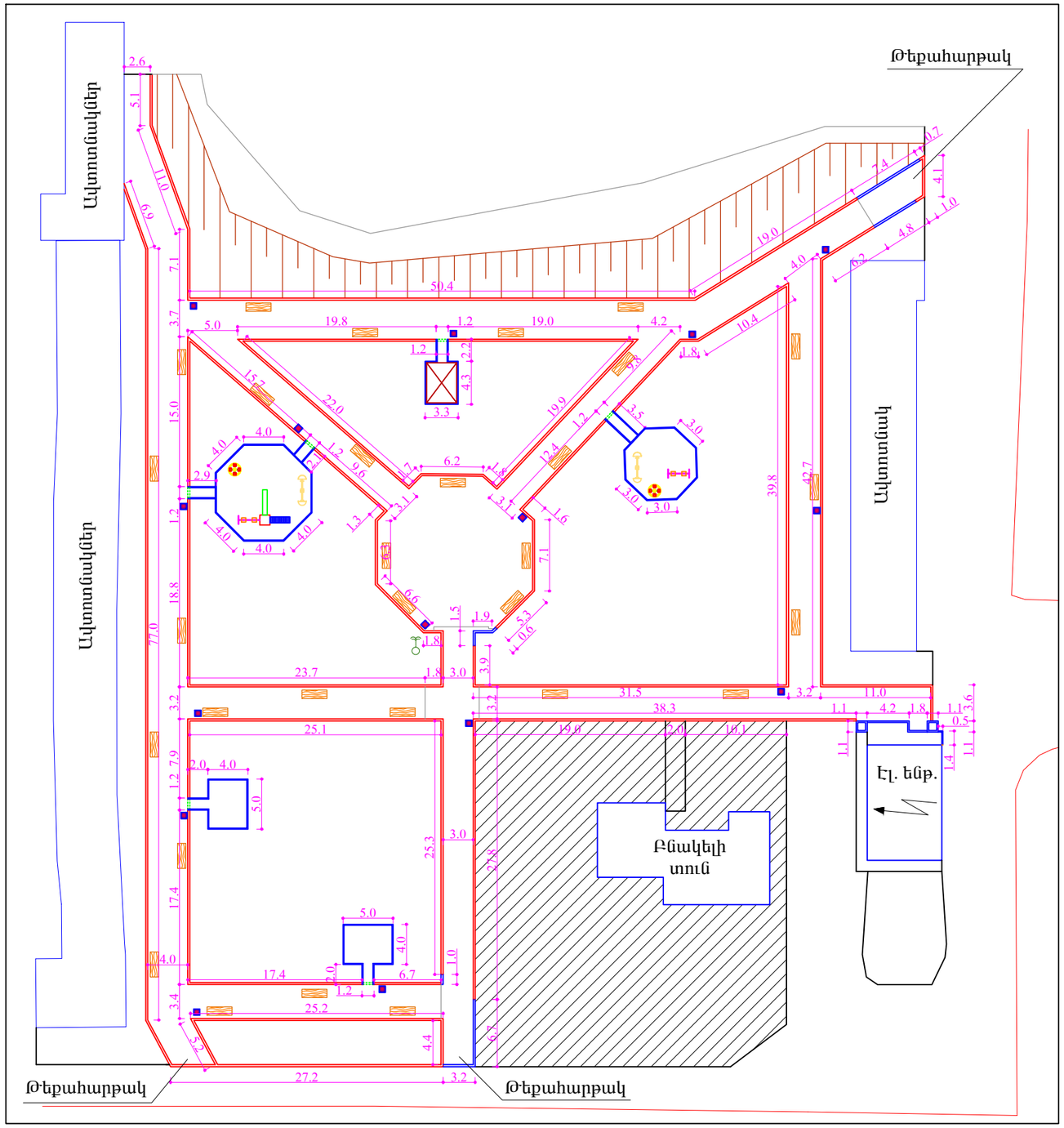

ՊԼԱՆԱԿԱՆ ԴՇԱՆՇԵՐ

- Նոր բետոնե եզրաքար 200x80մմ չափսերով - 158.90 գմ
- Բետոնե եզրաքարի քանդում 200x80մմ չափսերով/անցումներում/ - 7.20գմ
- Նոր փայտե նստարանների տեղադրում - 30 հատ
- Նոր մետաղական աղբամանների տեղադրում - 16 հատ
- Նոր մետաղական զրուցատաղավարի տեղադրում - 1 հատ
- Նոր խաղասարքերի տեղադրում - 6 հատ
- Նոր ցայտաղբյուրի տեղադրում - 1 հատ

ԾԱՆՈԹՈՒԹՅՈՒՆ

1. Նախքան շինարարական աշխատանքների սկիզբը բարեկարգվող տարածքում գտնվող բոլոր ապօրինի շինությունները և բանջարանոցների տարածքները, թաղապետարանի վերահսկողությամբ, պետք է ազատվեն:
2. Թեքահարթակների հատվածում եզրաքարերը տեղադրել թեքությամբ:
3. Բոլոր չափերը տրված են մ-ով:

Megametr	Ք. ԵՐԵՎԱՆ, ՄԱԼԱԹԻԱ-ՍԵԲԱՍՏԻԱ ՎԱՐՉԱԿԱՆ ՇՐՋԱՆ, ԻՏԱԼԱԿԱՆ ԱՅԳՈՒ ՎԵՐԱՆՈՐՈԳՄԱՆ ԱՇԽԱՏԱՆՔՆԵՐ			Պայմանագիր ԵՔ-ՊԲԱՇՁԲ-15/31
			ՃԱՐՏԱՐԱՊԵՏԱՇԻՆԱՐԱՐԱԿԱՆ ՍԱՍ	ՓՈՒԼ ԹԵՐԹ ԹԵՐԹԵՐ
ՏՆՕՐԵՆ	Ս. ԳԱԼՍՏՅԱՆ		ԲԱՐԵԿԱՐԳՄԱՆ ԱՇԽԱՏԱՆՔՆԵՐԻ ՀԱՏԱԿԱԳԻԾ, /ՉԱՓԱԳՐՈՒԹՅՈՒՆ/, Մ 1:500	ԱՆ ՃԾ-4 6
ՆԳՃ	Ա. ՀԱՅՐԱՊԵՏՅԱՆ			«ՄԵԳԱՄԵՏՐ» ՍՊԸ

ՀԱՅՄԱՆԱԿԱՆ ԴՇԱՆՇԵՐ

- Նոր բետոնե ձևավոր սալիկներ - 203.0 քմ
- Կապույտ ավազի լիցք /գլաքար/, 10սմ - 151.7 քմ
- Կանաչապատ տարածք - 2790.0 քմ
- Սևահողի լիցք 5սմ հաստ. և սիզամարգի ստեղծում - 668.0 քմ
- Նոր փայտե նստարանների տեղադրում - 30 հատ
- Նոր մետաղական աղբամանների տեղադրում - 16 հատ
- Նոր մետաղական զրուցատաղավարի տեղադրում - 1 հատ
- Նոր խաղասարքերի տեղադրում - 6 հատ
- Նոր ցայտաղբյուրի տեղադրում - 1 հատ
  Ցայտաղբյուրի հարթակի երեսպատում բազալտե սալիկներով - 1.0 քմ

ԾԱՆՈԹՈՒԹՅՈՒՆ

1.Նախքան շինարարական աշխատանքների սկիզբը բարեկարգվող տարածքում գտնվող բոլոր ապօրինի շինությունները և բանջարանոցների տարածքները, թաղապետարանի վերահսկողությամբ, պետք է ազատվեն:
2.Բոլոր չափերը տրված են մ-ով:

Megametr	ՔԱ. ԵՐԵՎԱՆ, ՄԱԼԱԹԻԱ-ՍԵԲԱՍՏԻԱ ՎԱՐՉԱԿԱՆ ՇՐՋԱՆ, ԻՏԱԼԱԿԱՆ ԱՅԳՈՒ ՎԵՐԱՆՈՐՈԳՄԱՆ ԱՇԽԱՏԱՆՔՆԵՐ			Պայմանագիր ԵՔ-ՊԲԱՇՁԲ-15/31		
			ՃԱՐՏԱՐԱՊԵՏԱՇԻՆԱՐԱՐԱԿԱՆ ՄԱՍ	ՓՈՒԼ	ԹԵՐԹ	ԹԵՐԹԵՐ
ՏՆՕՐԵՆ	Ս. ԳԱԼՍՏՅԱՆ		ԲԱՐԵԿԱՐԳՄԱՆ ԱՇԽԱՏԱՆՔՆԵՐԻ ՀԱՏԱԿԱԳԻԾ, /ԾԱԾԿՈՒՅԹՆԵՐԻ ՄԱԿՆՇՄԱՄԲ/, Մ 1:500	ԱՆ	ՃԾ-5	6
ՆԳՃ	Ա. ՀԱՅՐԱՊԵՏՅԱՆ			«ՄԵԳԱՄԵՏՐ» ՍՊԸ		

ԵԶՐԱՔԱՐԻ ՏԻՊԱՅԻՆ ԿՏՐՎԱԾՔ 1, Մ 1:40

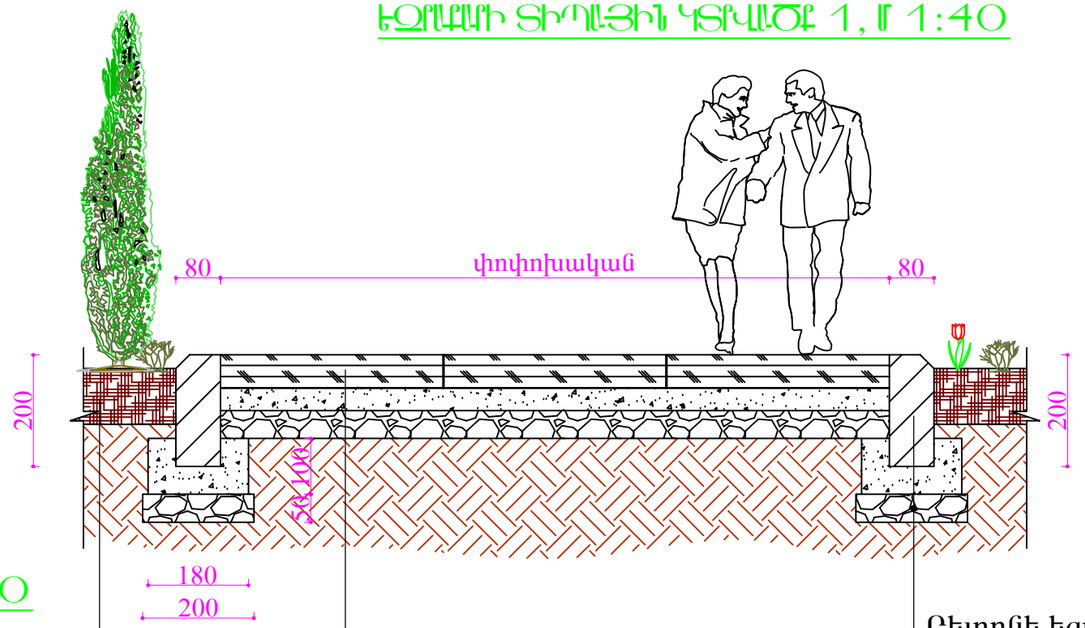

Սևահող, 150մմ
Բնահող

Բետոնե սալիկներ, 60մմ
Չոր g/ա խառնուրդ, 40մմ
Խճի շերտ, 50մմ
Բնահող

Բետոնե եզրաքար 200x80մմ
Բետոն B7.5 դասի
Խճի նախ. շերտ, 50մմ
Բնահող

ԵԶՐԱՔԱՐԻ ՏԻՊԱՅԻՆ ԿՏՐՎԱԾՔ 2, Մ 1:40

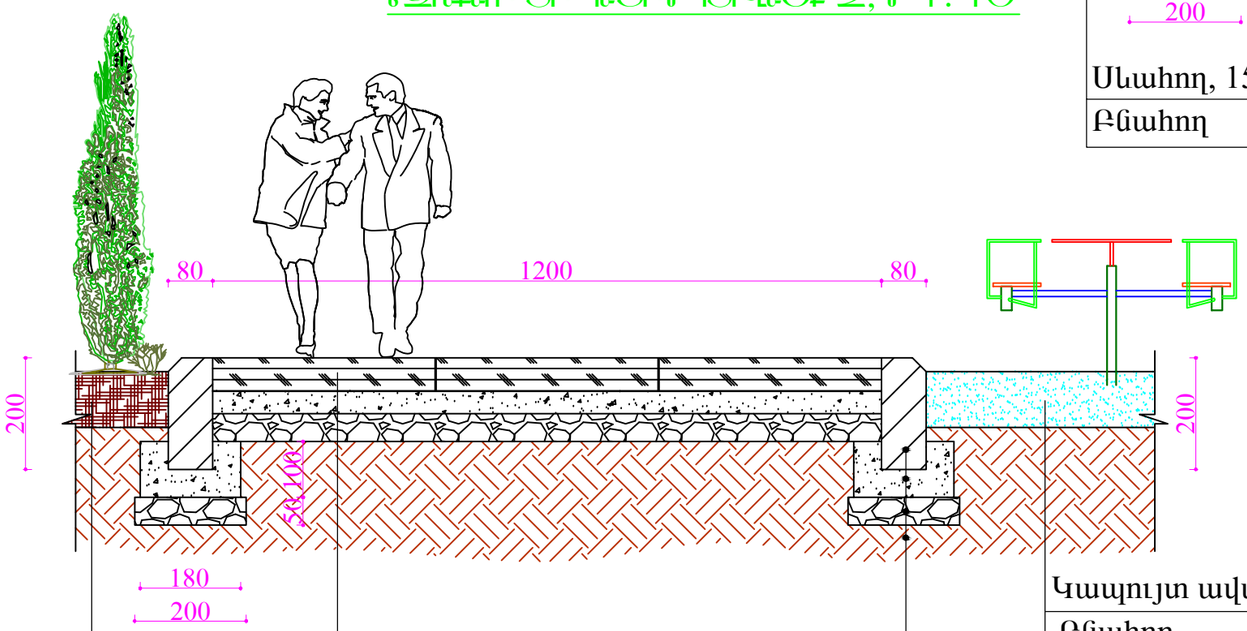

Սևահող,1 50մմ
Բնահող

Բետոնե սալիկներ, 60մմ
Չոր g/ա խառնուրդ, 40մմ
Խճի շերտ, 50մմ
Բնահող

Կապույտ ավազ, 100մմ
Բնահող

Բետոնե եզրաքար 200x80մմ
Բետոն B7.5 դասի
Խճի նախ. շերտ, 50մմ
Բնահող

Ծանոթություն
Սույն թերթը նայել ՃԾ-4 թերթի հետ համատեղ

Megametr	Ք. ԵՐԵՎԱՆ, ՄԱԼԱԹԻԱ-ՍԵԲԱՍՏԻԱ ՎԱՐՉԱԿԱՆ ՇՐՋԱՆ, ԻՏԱԼԱԿԱՆ ԱՅԳՈՒ ՎԵՐԱՆՈՐՈԳՄԱՆ ԱՇԽԱՏԱՆՔՆԵՐ			Պայմանագիր ԵՔ-ՊԲԱՇՁԲ-15/31
			ՃԱՐՏԱՐԱՊԵՏԱՇԻՆԱՐԱՐԱԿԱՆ ՄԱՍ	ՓՈՒԼ / ԹԵՐԹ / ԹԵՐԹԵՐ
ՏՆՕՐԵՆ	Մ. ԳԱԼՍՏՅԱՆ		ԵԶՐԱՔԱՐԻ ՏԻՊԱՅԻՆ ԿՏՐՎԱԾՔՆԵՐ 1; 2, Մ 1:40	ԱՆ / ՃԾ-6 / 6
ՆԳՃ				«ՄԵԳԱՄԵՏՐ» ՍՊԸ

ՀՈՐԻԶՈՆԱԿԱՆ ՃՈՃԱՆԱԿ
ՏԵՍՔ ՎԵՐԵՎԻՑ, Մ 1:20

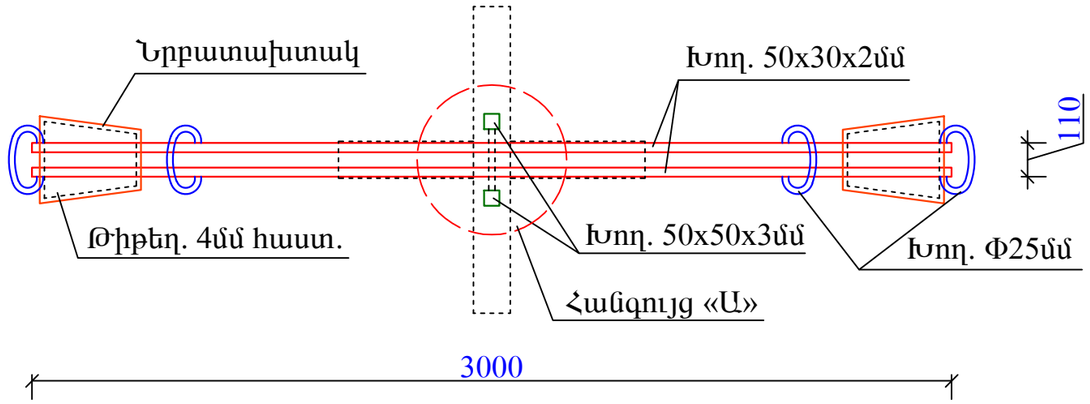

ՀԱՆԳՈՒՅՑ «Ա»

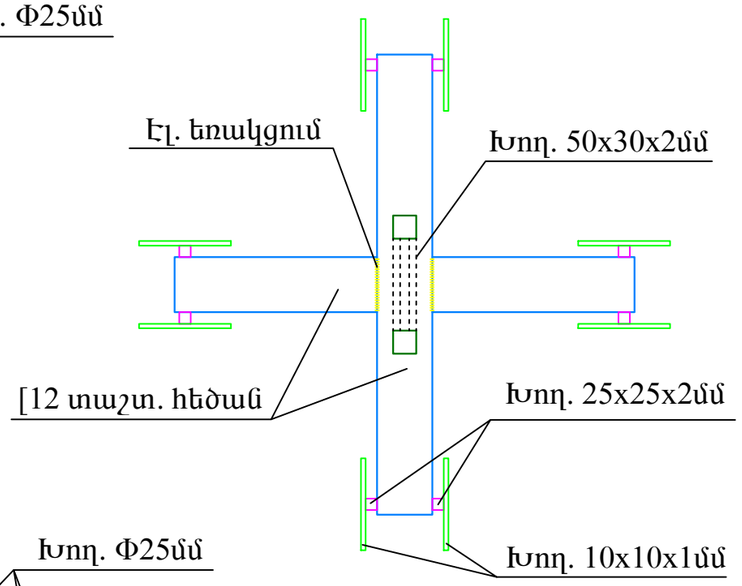

ՀՈՐԻԶՈՆԱԿԱՆ ՃՈՃԱՆԱԿ
ՏԵՍՔ ԿՈՂՔԻՑ, Մ 1:20

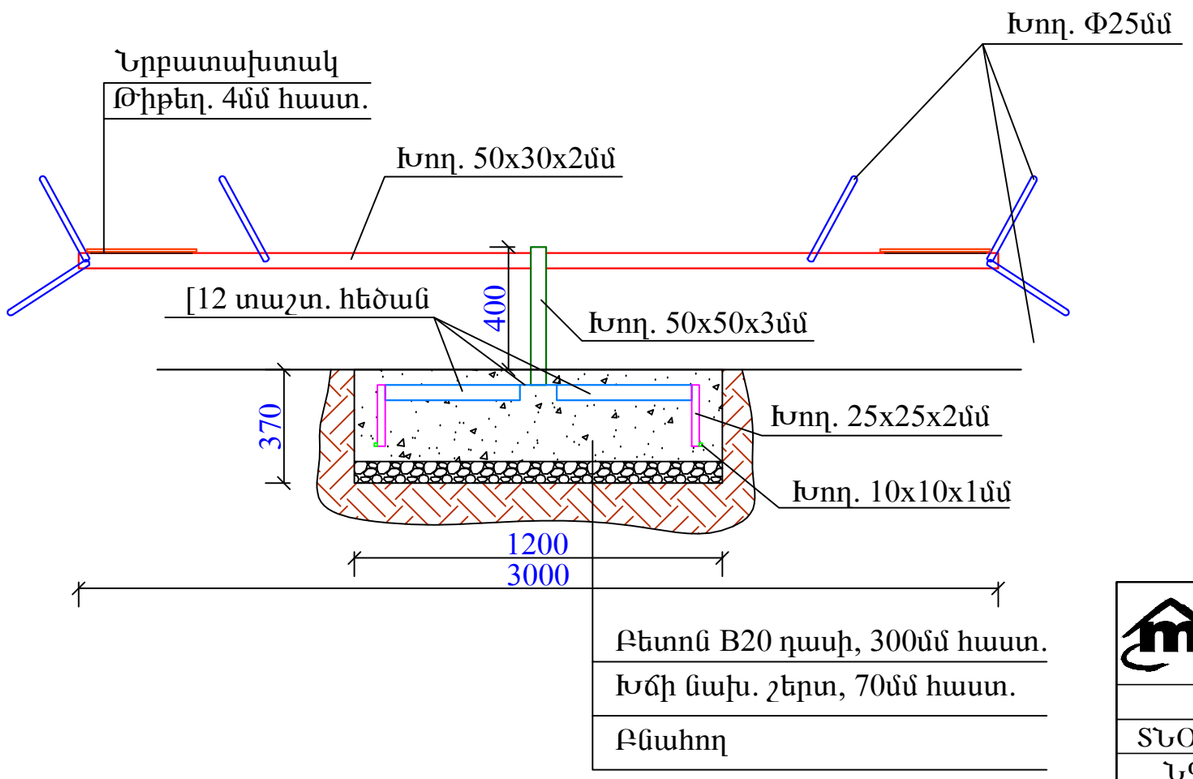

ՆՅՈՒԹԱԾԱԽՍԻՐ ՄԱՆՆԱԳԻՐ

1	Գծային ճոճանակի մետաղական հիմնակմախքի պատրաստում	տ	0.059
2	Ուղղանկյուն կտրվածքի խողովակ □50x30x2մմ	կգ	14.62
3	Քառակուսի կտրվածքի խողովակ □50x50x3մմ	կգ	1.93
4	Կլոր կտրվածքի խողովակ Φ25x2մմ	կգ	5.42
5	Կլոր կտրվածքի խողովակ Φ20x2մմ	կգ	5.33
6	Մետաղական թիթեղ —4մմ հաստ.	կգ	3.96
7	Մետաղական տարրերի յուղաներկում	տ	0.04
8	Առանցքակալ	հատ	2
9	Լիսեռ	հատ	1
10	Հեղույս+պնդօղակ	հատ	28
11	Խցափակիչ /заглушка/	հատ	30
12	Նրբատախտակ /նստատեղի/	մ^2	1.00
13	Փայտե տարրերի յուղաներկում	մ^2	1.00
14	Բնահողի կտրում ձեռքով	մ^3	0.550
15	Խճի նախ. շերտի իրականացում 7սմ հաստ.	մ^3	0.13
16	Հիմքի իրականացում B20 դասի բետոնով	մ^3	0.31
17	[12 տաշտաձև հեծան	կգ	20.8
18	Քառակուսի կտրվածքի խողովակ □25x25x2մմ	կգ	2.22
19	Քառակուսի կտրվածքի խողովակ □10x10x1մմ	կգ	0.43
20	Բնահողի ետլիցք ձեռքով	մ^3	0.11

Megametr	Ք. ԵՐԵՎԱՆ, ՄԱԼԱԹԻԱ-ՍԵԲԱՍՏԻԱ ՎԱՐՉԱԿԱՆ ՇՐՋԱՆ, ԻՏԱԼԱԿԱՆ ԱՅԳՈՒ ՎԵՐԱՆՈՐՈԳՄԱՆ ԱՇԽԱՏԱՆՔՆԵՐ			Պայմանագիր ԵՔ-ՊԲԱՇՁԲ-15/31	
			ԿՈՆՍՏՐՈՒԿՏՈՐԱԿԱՆ ՄԱՍ	ՓՈՒԼ	ԹԵՐԹ	ԹԵՐԹԵՐ
ՏՆՕՐԵՆ	Ս. ԳԱԼՍՏՅԱՆ		ՀՈՐԻԶՈՆԱԿԱՆ ՃՈՃԱՆԱԿ, ՆՅՈՒԹԱԾԱԽՍԻ ՄԱՄՆԱԳԻՐ	ԱՆ	Կ-1	11
ՆԳՃ	Ա. ՀԱՅՐԱՊԵՏՅԱՆ			«ՄԵԳԱՄԵՏՐ» ՍՊԸ		

4 ՏԵՂԱՆՈՑ ՊՏՏՎՈՂ ԽԱՂԱՍԱՐՔ, ՏԵՍՔ ՎԵՐԵՎԻՑ, Մ 1:20

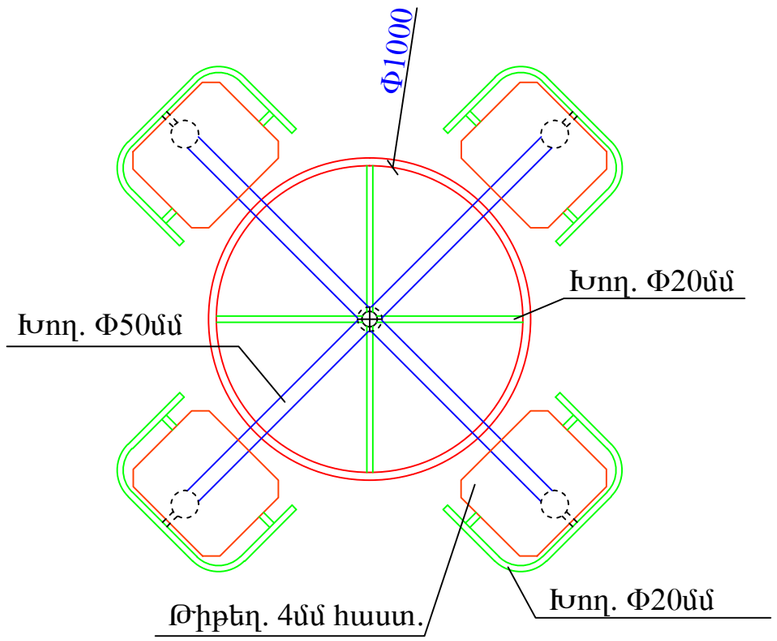

ՀԱՆՈՒՅՑ «Ա»

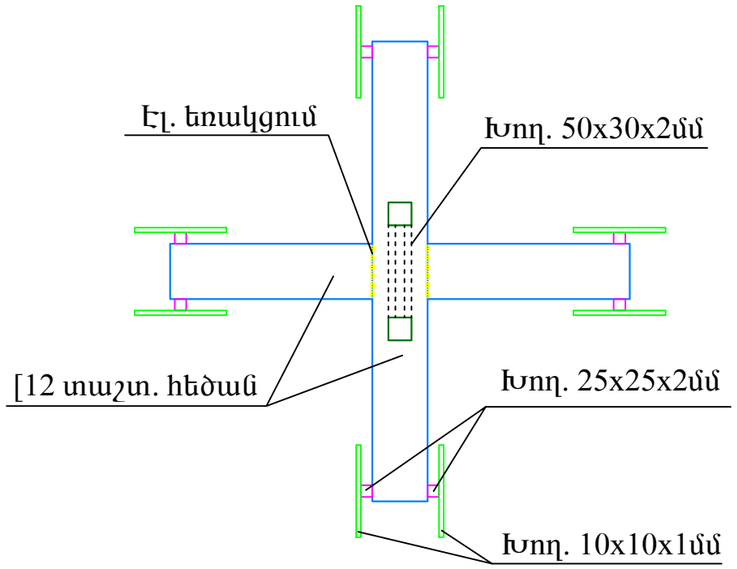

ՆՅՈՒԹԱԾԱԽՍԻ ՈՒՌՆԴԻՐ

1	Խաղասարքի մետաղական հիմնակմախքի պատրաստում	տ	0.10
2	Կլոր կտրվածքի խողովակ Φ20x2մմ	կգ	18.65
3	Կլոր կտրվածքի խողովակ Φ76x3մմ	կգ	2.97
4	Կլոր կտրվածքի խողովակ Φ51x3մմ	կգ	14.20
5	Կլոր կտրվածքի խողովակ Φ95x3,2մմ	կգ	5.79
6	Կլոր կտրվածքի խողովակ Φ16x1,6մմ	կգ	6.25
7	Առանցքակալ	հատ	2
8	Մետաղական թիթեղ —4մմ հաստ.	կգ	25.43
9	Մետաղական թիթեղ Φ76, 4մմ հաստ., 2 հատ	կգ	0.28
10	Նրբատախտակ /նստատեղի/	մ²	0.90
11	Հեղյուս+պնդօղակ	հատ	20
12	Խցափակիչ /заглушка/	հատ	8
13	Մետաղական տարրերի յուղաներկում	տ	0.08
14	Փայտե տարրերի յուղաներկում	մ²	0.90
15	Բնահողի կտրում ձեռքով	մ³	0.550
16	Խճի նախ. շերտի իրականացում 7սմ հաստ.	մ³	0.13
17	Հիմքի իրականացում B20 դասի բետոնով	մ³	0.31
18	[12 տաշտաձև հեծան	կգ	20.8
19	Քառակուսի կտրվածքի խողովակ □25x25x2մմ	կգ	2.22
20	Քառակուսի կտրվածքի խողովակ □10x10x1մմ	կգ	0.43
21	Բնահողի ետլիցք ձեռքով	մ³	0.11

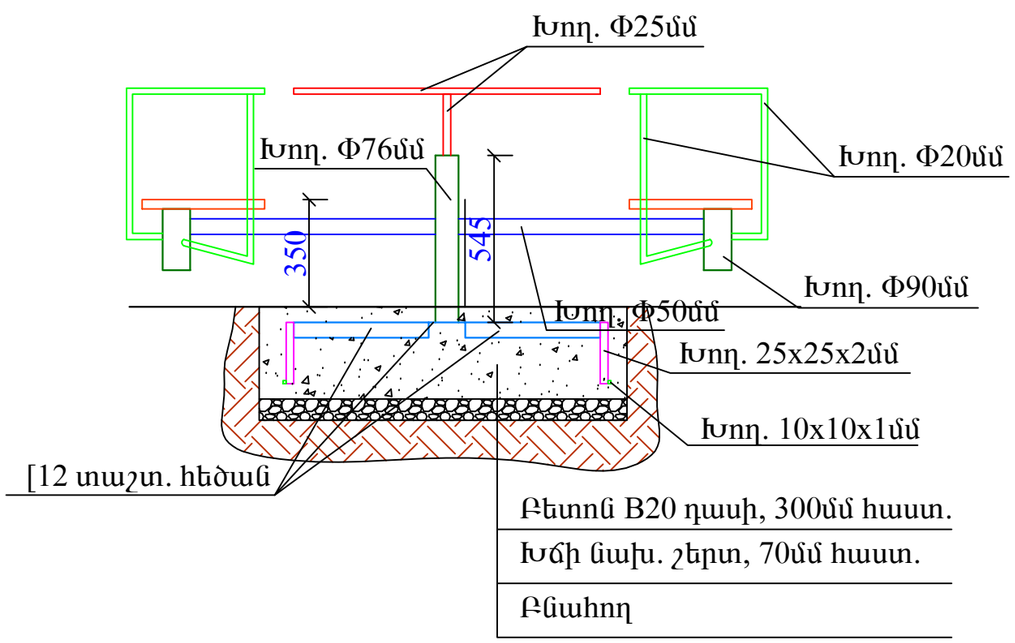

Megametr	Ք. ԵՐԵՎԱՆ, ՄԱԼԱԹԻԱ-ՍԵԲԱՍՏԻԱ ՎԱՐՉԱԿԱՆ ՇՐՋԱՆ, ԻՏԱԼԱԿԱՆ ԱՅԳՈՒ ՎԵՐԱՆՈՐՈԳՄԱՆ ԱՇԽԱՏԱՆՔՆԵՐ			Պայմանագիր ԵՔ-ՊԸԱՇՁԲ-15/31		
			ԿՈՆՍՏՐՈՒԿՏՈՐԱԿԱՆ ՄԱՍ	ՓՈՒԼ	ԹԵՐԹ	ԹԵՐԹԵՐ
ՏՆՕՐԵՆ	Ս. ԳԱԼՍՏՅԱՆ		4 ՏԵՂԱՆՈՑ ՊՏՏՎՈՂ ԽԱՂԱՍԱՐՔ, ՆՅՈՒԹԱԾԱԽՍԻ ՄԱՄՆԱԳԻՐ	ԱՆ	Կ-2	11
ՆԳՃ	Ա. ՀԱՅՐԱՊԵՏՅԱՆ			«ՄԵԳԱՄԵՏՐ» ՍՊԸ		

ՏԵՍՔԸ ՎԵՐԵՎԻՑ

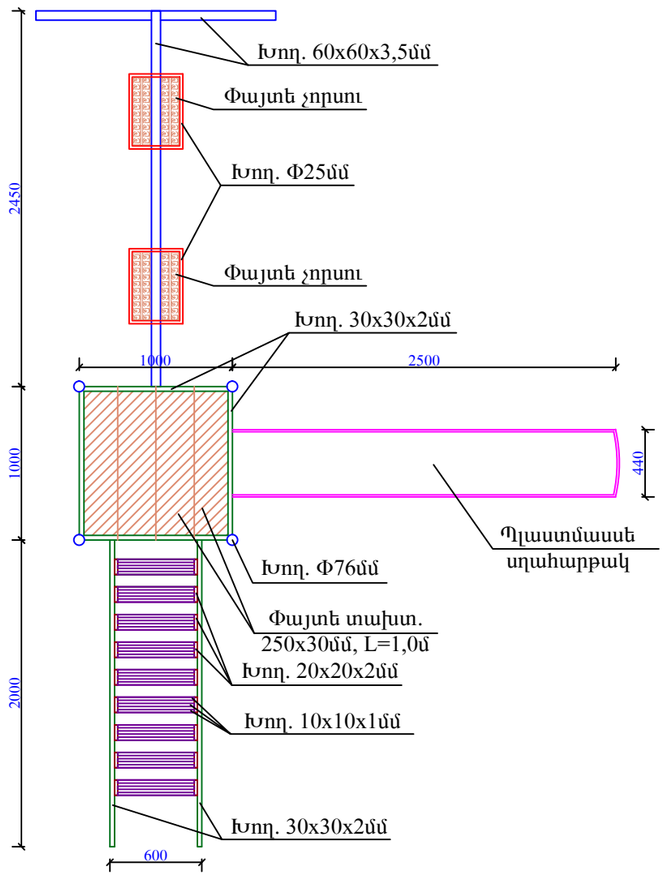

ՏԵՍՔԸ ԿՈՂՄԻՑ

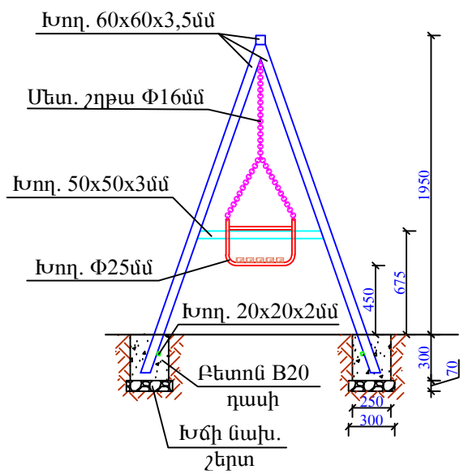

ՄԱՆԿԱԿԱՆ ԽԱՂԱՍԱՐՔԻ ԿՈՄՊԼԵԿՏ /ՍՂԱՐԱՆ ԵՎ ՃՈՃԱՆԱԿ/

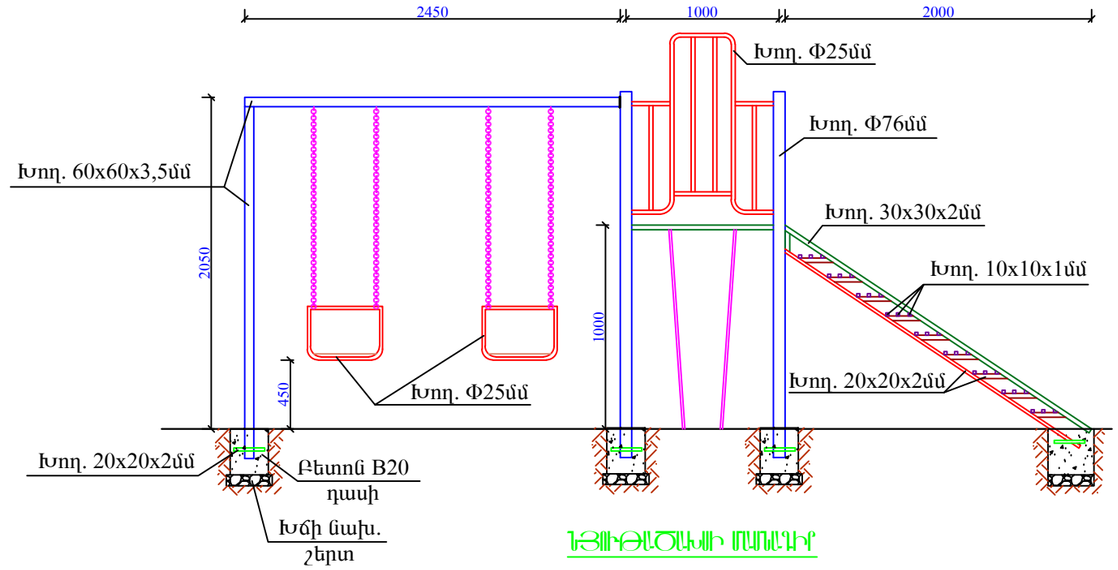

ԴԵՏԱԼԱՑԱԾԻ ՄԱՆՈՒՆԴ

	Ճոճանակ		
1	Ճոճանակի մետաղական հիմնակմախքի պատրաստում	տ	0.086
2	Քառակուսի կտրվածքի խողովակ □60x60x3,5մմ	կգ	70.37
3	Քառակուսի կտրվածքի խողովակ □50x50x3մմ	կգ	6.90
4	Մետաղական շղթա	գմ	7.50
5	Մետաղական օղակ Փ60x10մմ	հատ	4
6	Կլոր կտրվածքի խողովակ Փ25x2մմ	կգ	6.33
7	Կլոր կտրվածքի խողովակ Փ14x1,6մմ	կգ	0.98
8	Մետաղական թիթեղ —4մմ հաստ.	կգ	0.57
9	Փայտե չորսու 50x50, 0.01մ^3	մ^2	0.20
10	Մետաղական թիթեղ —70x5, L=70մմ	կգ	0.19
11	Հեղյուս+պնդօղակ	հատ	4
12	Մետաղական տարրերի յուղաներկում	տ	0.085
13	Փայտե տարրերի յուղաներկում	մ^2	0.65
14	Բնահողի կտրում ձեռքով	մ^3	0.05
15	Խճի նախ. շերտի իրկանացում 7սմ հաստ.	մ^3	0.012
16	Հիմքի իրականացում B20 դասի բետոնով	մ^3	0.04
17	Քառակուսի կտրվածքի խողովակ □20x20x2մմ	կգ	0.86

	Սողանակ		
1	Սղարահի մետաղական հիմնակմախքի պատրաստում	տ	0.120
2	Կլոր կտրվածքի խողովակ Փ70x2մմ	կգ	29.50
3	Քառակուսի կտրվածքի խողովակ □30x30x2մմ	կգ	14.62
4	Քառակուսի կտրվածքի խողովակ □20x20x2մմ	կգ	7.85
5	Քառակուսի կտրվածքի խողովակ □10x10x1մմ	կգ	5.81
6	Կլոր կտրվածքի խողովակ Փ25x2մմ	կգ	48.14
7	Կլոր կտրվածքի խողովակ Փ30x2մմ	կգ	9.38
8	Տախտակ 1.0մ^2 /0.25x0.03, L=1.0մ/, 4 հատ	մ^3	0.03
9	Մետաղական թիթեղ —70x4, L=300մմ	կգ	0.66
10	Մետաղական տարրերի յուղաներկում	տ	0.120
11	Փայտե տարրերի յուղաներկում	մ^2	1.00
12	Պլաստմասսե սղահարթակ, L=2.5մ, 1 հատ	մ^2	1.60
13	Բնահողի կտրում ձեռքով	մ^3	0.164
14	Խճի նախ. շերտի իրկանացում 7սմ հաստ.	մ^3	0.038
15	Հիմքի իրականացում B20 դասի բետոնով	մ^3	0.13
16	Քառակուսի կտրվածքի խողովակ □20x20x2մմ	կգ	1.72
17	Կլոր կտրվածքի խողովակ Փ25x2մմ	կգ	1.13

Megametr	Ք. ԵՐԵՎԱՆ, ՄԱԼԱԹԻԱ-ՍԵԲԱՍՏԻԱ ՎԱՐՉԱԿԱՆ ՇՐՋԱՆ, ԻՏԱԼԱԿԱՆ ԱՅԳՈՒ ՎԵՐԱՆՈՐՈԳՄԱՆ ԱՇԽԱՏԱՆՔՆԵՐ			Պայմանագիր ԵՔ-ՊԲԱՇՁԲ-15/31	
			ԿՈՆՍՏՐՈՒԿՏՈՐԱԿԱՆ ՄԱՍ	ՓՈՒԼ	ԹԵՐԹ	ԹԵՐԹԵՐ
ՏՆՕՐԵՆ	Ս. ԳԱԼՍՏՅԱՆ		ՄԱՆԿԱԿԱՆ ԽԱՂԱՍԱՐՔԵՐԻ ԿՈՄՊԼԵԿՏ /ՍՂԱՐԱՆ ԵՎ ՃՈՃԱՆԱԿ/, ՆՅՈՒԹԱԾԱԽՍԻ ՄԱՍՆԱԳԻՐ	ԱՆ	Կ-3	11
ՆԳՃ	Ա. ՀԱՅՐԱՊԵՏՅԱՆ			«ՄԵԳԱՄԵՏՐ» ՍՊԸ		

ՃՈՃԱՆԱԿ Մ1:40

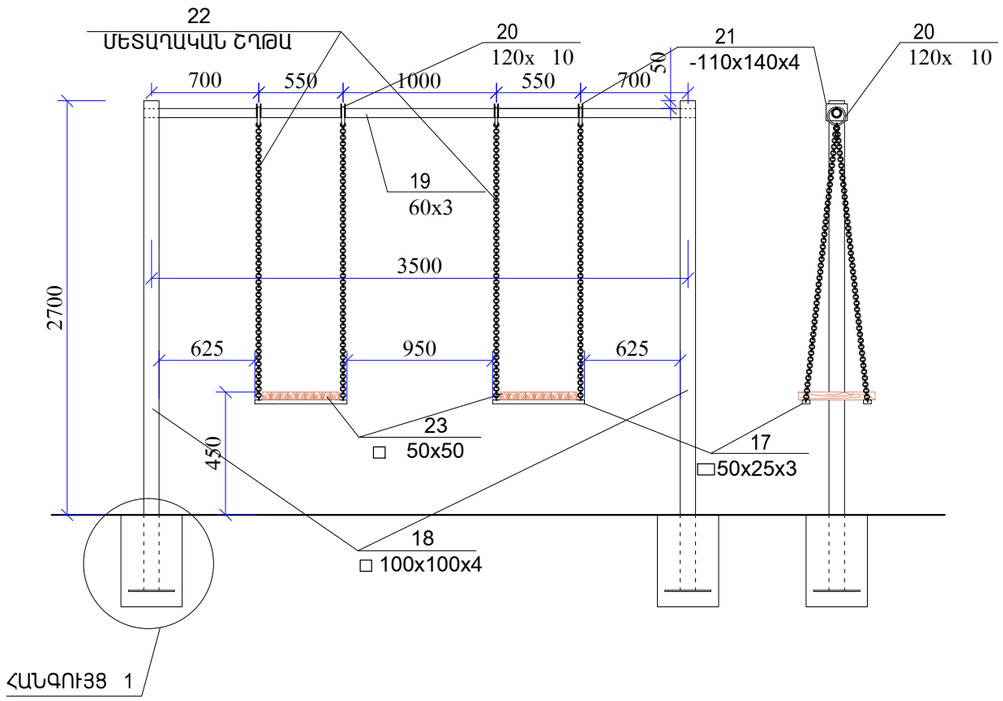

ՀԱՆԳՈՒՅՑ 1

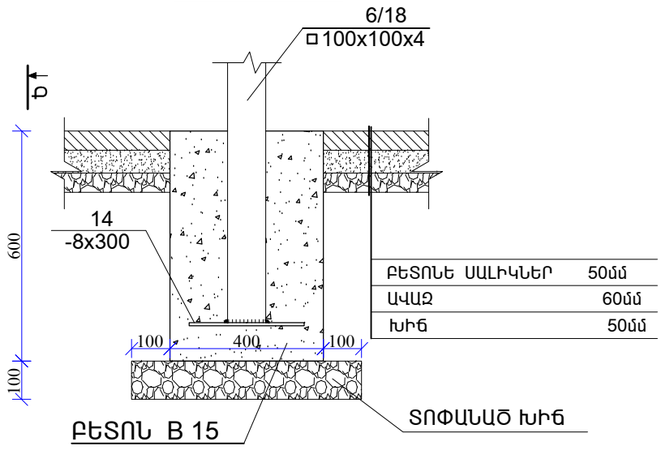

ՄԱՍՆԱԳԻՐ ՃՈՃԱՆԱԿԻ ՀԱՄԱՐ

ՃՈՃԱՆԱԿԻ ՄԵՏԱՂԱԿԱՆ ԷԼԵՄԵՆՏԵՐԻ ՄԱՍՆԱԳԻՐ						
17	8545-80	□50x25x3	L = 600	4	1.88	7.52
18	——— " ———	□ 100x100x4	L =3200	2	40.19	80.4
19	——— " ———	60x3	L =3600	1	15.2	15.2
20	ՄԵՏԱՂԱԿԱՆ ՕՂԱԿ	120x 10		2		
21	ՄԵՏԱՂԱԿԱՆ ԹԻԹԵՂ	-110x140x4		4	0.48	1.92
22	ՄԵՏԱՂԱԿԱՆ ՇՂԹԱ		L =1825	8		
23	ՓԱՅՏԵ ՉՈՐՍՈՒ 18 հատ	□ 50x50	L =500	0.0225խմ (18 հատի համար)		
ԿԱՆԳՆԱԿ (2 հատ)						
24	19903 - 76	-8X300	L = 300	1	5.7	5.7

Megametr	Ք. ԵՐԵՎԱՆ, ՄԱԼԱԹԻԱ-ՍԵԲԱՍՏԻԱ ՎԱՐՉԱԿԱՆ ՇՐՋԱՆ, ԻՏԱԼԱԿԱՆ ԱՅԳՈՒ ՎԵՐԱՆՈՐՈԳՄԱՆ ԱՇԽԱՏԱՆՔՆԵՐ			Պայմանագիր ԵՔ-ՊԲԱՇՁԲ-15/31		
			ԿՈՆՍՏՐՈՒԿՏՈՐԱԿԱՆ ՄԱՍ	ՓՈՒԼ	ԹԵՐԹ	ԹԵՐԹԵՐ
ՏՆՕՐԵՆ	Մ. ԳԱԼՍՏՅԱՆ			ԱՆ	Կ-4	11
ՆԳՃ	Ա. ՀԱՅՐԱՊԵՏՅԱՆ		ՄԱՆԿԱԿԱՆ ԽԱՂԱՍԱՐՔ «ՃՈՃԱՆԱԿ», Մ 1:40, ՄԱՍՆԱԳԻՐ	«ՄԵԳԱՄԵՏՐ» ՍՊԸ		

ՓԱՅՏԵ ՆՍՏԱՐԱՆ, ՏԵՍՔ ԿՈՂՄԻՑ, M 1:20

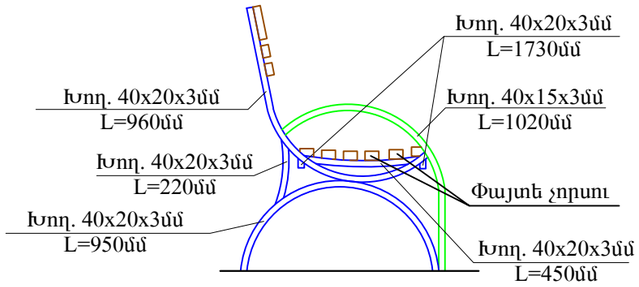

ՓԱՅՏԵ ՆՍՏԱՐԱՆ, ՏԵՍՔ ՀԵՏԵՎԻՑ, M 1:20

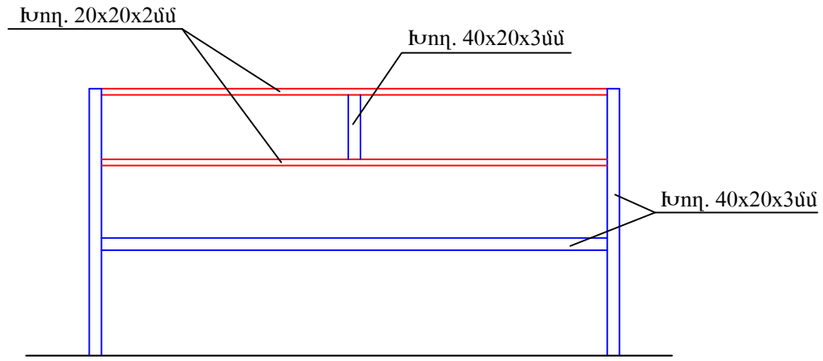

ՀԻՄՔԻ ԲԵՏՈՆԱՑՈՒՄ, M 1:10

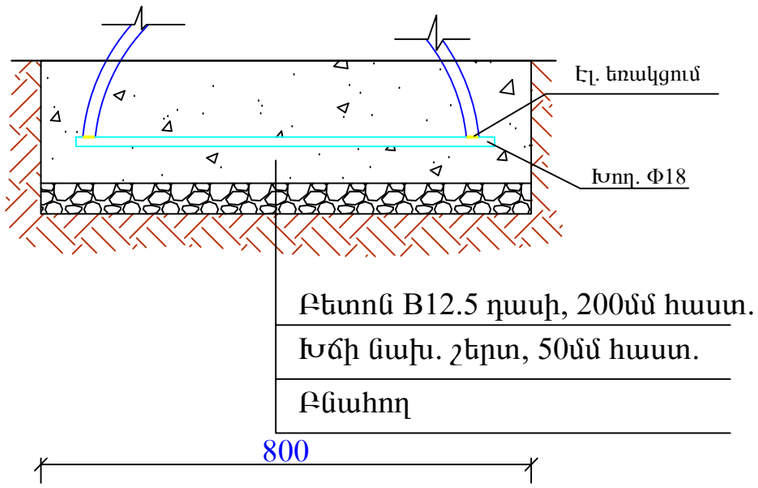

ԵՅՈՒԹԱԾԱԽՍԻ ՄԱՍՆԱԳԻՐ

1	Նստարանի մետաղական հիմնակմախքի պատրաստում	տ	0.033
2	Ուղղանկյուն կտրվածքի խողովակ □40x20x3մմ	կգ	22.41
3	Ուղղանկյուն կտրվածքի խողովակ □40x15x3մմ	կգ	4.47
4	Քառակուսի կտրվածքի խողովակ □20x20x2մմ	կգ	5.98
5	Փայտե չորսու	մ^3	0.025
6	Հեղյուս+պնդօղակ	հատ	30
7	Մետաղական տարրերի յուղաներկում	տ	0.033
8	Փայտե տարրերի յուղաներկում	մ^2	1.95
9	Բնահողի կտրում ձեռքով	մ^3	0.080
10	Խճի շերտ	մ^3	0.016
11	Ոտքերի բետոնացում B12.5 դասի բետոնով	մ^3	0.064

Megametr	Ք. ԵՐԵՎԱՆ, ՄԱԼԱԹԻԱ-ՍԵԲԱՍՏԻԱ ՎԱՐՉԱԿԱՆ ՇՐՋԱՆ, ԻՏԱԼԱԿԱՆ ԱՅԳՈՒ ՎԵՐԱՆՈՐՈԳՄԱՆ ԱՇԽԱՏԱՆՔՆԵՐ				Պայմանագիր ԵՔ-ՊԸԱՇՁԲ-15/31	
			ԿՈՆՍՏՐՈՒԿՏՈՐԱԿԱՆ ՄԱՍ	ՓՈՒԼ	ԹԵՐԹ	ԹԵՐԹԵՐ
ՏՆՕՐԵՆ	Ս. ԳԱԼՍՏՅԱՆ			ԱՆ	Կ-5	11
ՆԳՃ	Ա. ՀԱՅՐԱՊԵՏՅԱՆ		ՓԱՅՏԵ ՆՍՏԱՐԱՆ, ՆՅՈՒԹԱԾԱԽՍԻ ՄԱՄՆԱԳԻՐ	«ՄԵԳԱՄԵՏՐ» ՍՊԸ		

ՄԵՏԱՂԱԿԱՆ ԱՂԲԱՄԱՆ, ՏԵՍՔ ԻՄՈՒՑԻՑ, Մ 1:20

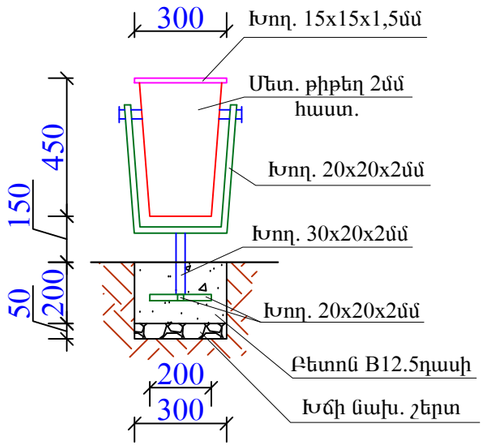

ՄԵՏԱՂԱԿԱՆ ԱՂԲԱՄԱՆ, ՏԵՍՔ ԿՈՂՔԻՑ, Մ 1:20

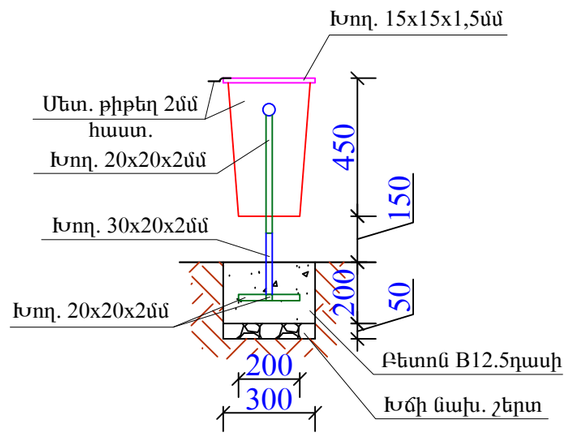

ԵՅԻԹԱԾԱԽՍԻ ՄԱՌԱՆԻՐ

1	Աղբամանի մետաղական հիմնակմախքի պատրաստում	տ	0.003
2	Ուղղանկյուն կտրվածքի խողովակ □30x20x2մմ	կգ	0.56
3	Քառակուսի կտրվածքի խողովակ □20x20x2մմ	կգ	1.79
4	Քառակուսի կտրվածքի խողովակ □15x15x1,5մմ	կգ	0.798
5	Մետաղական թիթեղ 2մմ հաստ., 0.7մ^2	կգ	10.99
6	Մետաղական տարրերի յուղաներկում	տ	0.003
7	Մետաղական թիթեղի յուղաներկում	մ^2	1.40
8	Բնահողի կտրում ձեռքով	մ^3	0.023
9	Խճի շերտ	մ^3	0.005
10	Ոտքի բետոնացում B12.5 դասի բետոնով	մ^3	0.018

Megametr	Ք. ԵՐԵՎԱՆ, ՄԱԼԱԹԻԱ-ՍԵԲԱՍՏԻԱ ՎԱՐՉԱԿԱՆ ՇՐՋԱՆ, ԻՏԱԼԱԿԱՆ ԱՅԳՈՒ ՎԵՐԱՆՈՐՈԳՄԱՆ ԱՇԽԱՏԱՆՔՆԵՐ			Պայմանագիր ԵՔ-ՊԲԱՇՁԲ-15/31	
			ԿՈՆՍՏՐՈՒԿՏՈՐԱԿԱՆ ՄԱՍ	ՓՈՒԼ	ԹԵՐԹ	ԹԵՐԹԵՐ
ՏՆՕՐԵՆ	Ս. ԳԱԼՍՏՅԱՆ		ՄԵՏԱՂԱԿԱՆ ԱՂԲԱՄԱՆ, ՆՅՈՒԹԱԾԱԽՍԻ ՄԱՄՆԱԳԻՐ	ԱՆ	Կ-6	11
ՆԳՃ	Ա. ՀԱՅՐԱՊԵՏՅԱՆ			«ՄԵԳԱՄԵՏՐ» ՍՊԸ		

Զրուցատաղավար Մ 1:40

Կտրվածք 1-1 Մ1:40

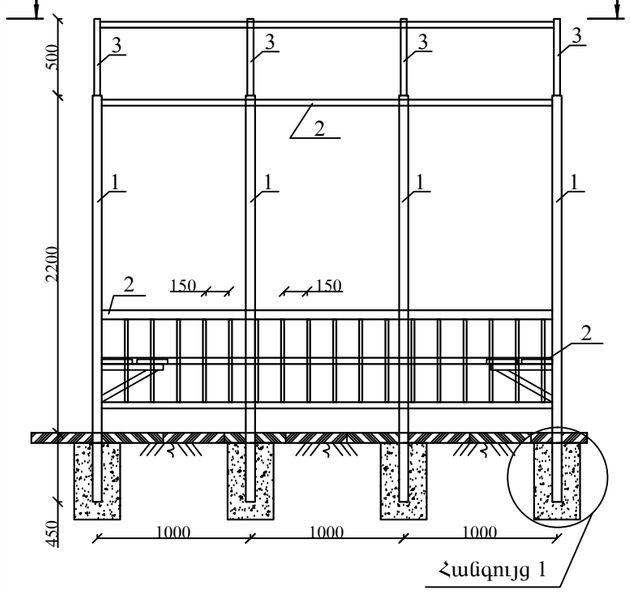

Տեսք "Ա" Ա Մ 1:40

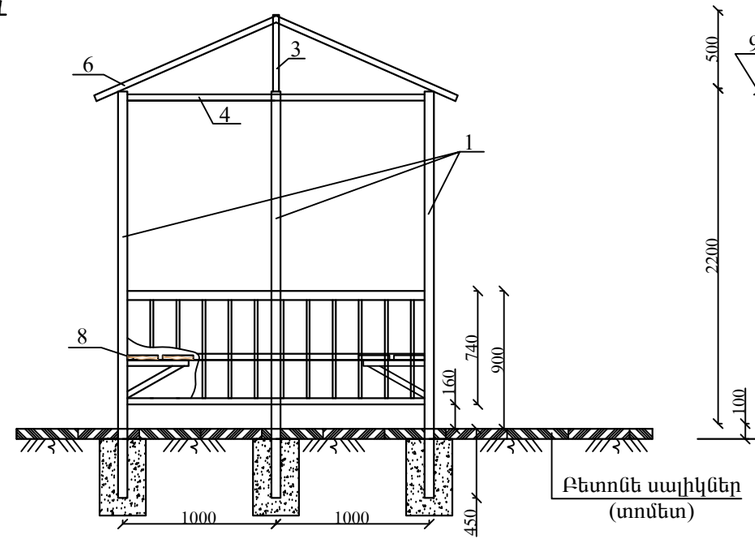

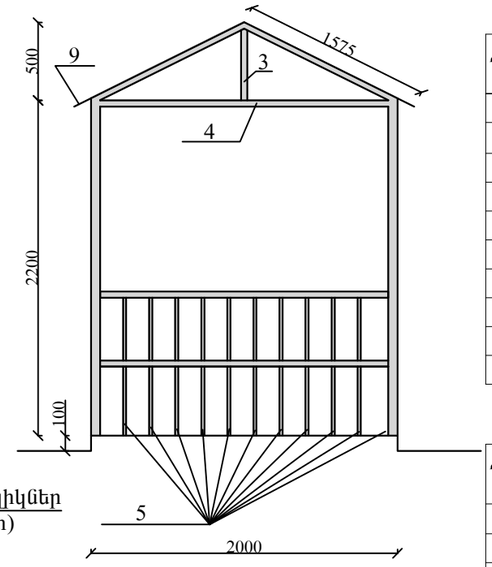

Զրուցարան 2.0 x 3.0 մ արտաքին չափերով

Մետաղական և փայտե տարրերի մասնագիր

Դիրք	Նշանակումը	Անվանումը	Քան. Հատ	Քաշը Կգ	Ընդ.
1	ՊՍ30245-2003	▭ 60x60x3 L=2650	10	13.744	137.44
2	——"——	▭40x40x3 L=3000	11	10.08	110.9
3	——"——	▭40x40x3 L=500	4	1.68	6.72
4	——"——	▭40x40x3 L=2000	2	6.72	13.44
5	——"——	▭20x20x2 L=900	45	0.82	36.9
6	——"——	▭40x40x3 L=1575	8	4.232	33.86
7	ՊՍ 19903-74	ե . ե -250x8 L=250	10	3.92	39.2
8	Փայտե չորսու 30x200, 18.0 գծ.մ 0.11 խ.մ				
9	Մետաղական կոմինոր 1.575x3.45 11.0 մ^2				
10	Բետոն B12.5 դասի՝ 0.45 մ^3, տոփ. խիճ՝ 0.09 մ^3				

Սեղանի մասնագիր

Դիրք	Նշանակումը	Անվանումը	Քան. Հատ	Քաշը Կգ	Ընդ.
Ուղղանկյուն սեղան 800x1600					
11	ՊՍ30245-2003	▭ 40x40x3 L=950	4	3.19	12.77
12	——"——	▭30x30x3 L=1350	4	3.28	13.12
13	——"——	▭30x30x3 L=500	4	1.21	4.84
14	ՊՍ 19903-74	Մետ. թիթեղ -800x1600x2	1	21.0	21.0
15	ՊՍ 19903-74	Մետ. թիթեղ -150x8 L=150	4	1.4	5.65
16	Բետոն B12.5 դասի 0.032 մ^3, տոփ. խիճ 0.016 մ^3				

Հատակագիծ Մ 1:40

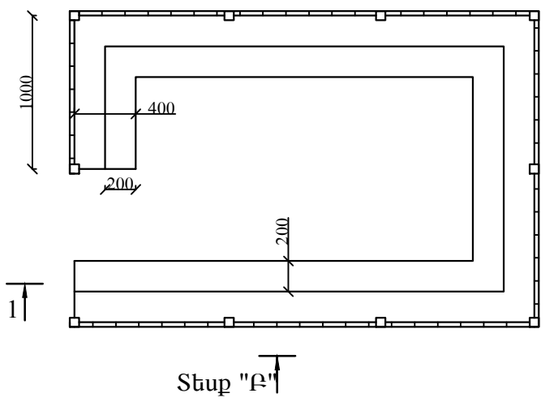

Տեսք "Բ" Մ 1:40

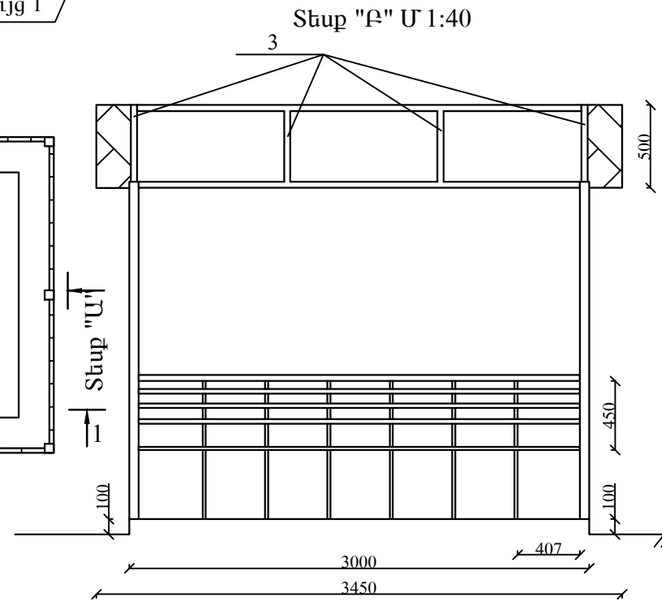

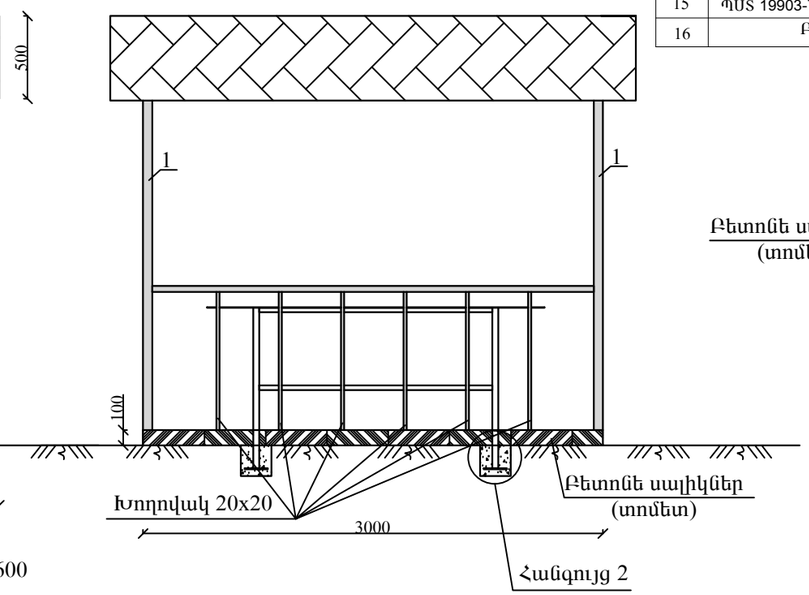

Հանգույց 1 Մ
1:20

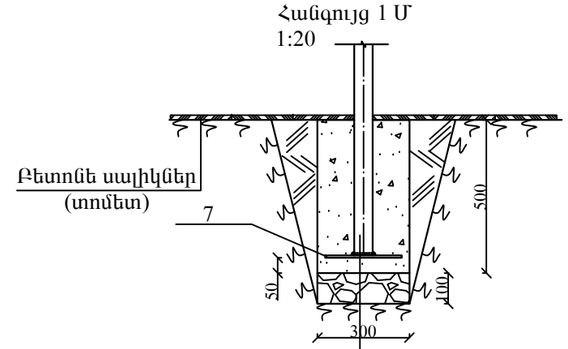

Խողովակ 60x60x3
Մետ. թիթեղ -8Х250
Բետոն B12.5 դասի
Տոփ. խճի նախ. շերտ

Հանգույց 2 Մ 1:20

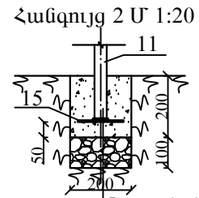

Խողովակ 40x40x3
Մետ. թիթեղ -6Х150
Բետոն B12.5 դասի
Տոփ. խճի նախ. շերտ

Տեսք "Ա-Ա" Մ 1:40

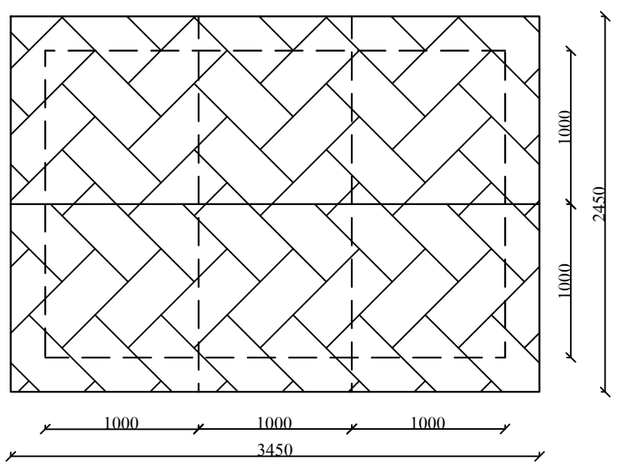

Կտրվածք 2-2

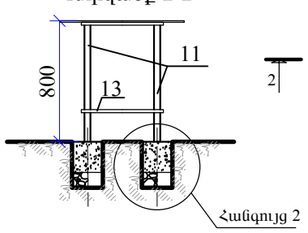

Սեղան 800x1600

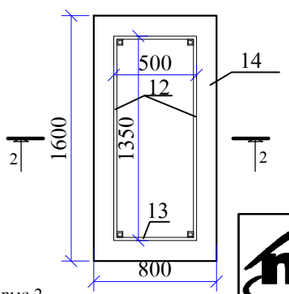

Ծանոթություն
Բոլոր չափերը տրված են մմ-ով

Մեգամեր	Ք. ԵՐԵՎԱՆ, ՄԱԼԱԹԻԱ-ՍԵԲԱՍՏԻԱ ՎԱՐՉԱԿԱՆ ՇՐՋԱՆ, ԻՏԱԼԱԿԱՆ ԱՅԳՈՒ ՎԵՐԱՆՈՐՈԳՄԱՆ ԱՇԽԱՏԱՆՔՆԵՐ				Պայմանագիր ԵՔ-ՊԲԱՇՁԲ-15/31	
			ԿՈՆՍՏՐՈՒԿՏՈՐԱԿԱՆ ՄԱՍ	ՓՈՒԼ	ԹԵՐԹ	ԹԵՐԹԵՐ
ՏՆՕՐԵՆ	Ս. ԳԱԼՍՏՅԱՆ		ԶՐՈՒՑԱՏԱՂԱՎԱՐ ՍԵՂԱՆՈՎ, Մ 1:40	ԱՆ	Կ-7	11
ՆԳՃ	Ա. ՀԱՅՐԱՊԵՏՅԱՆ			«ՄԵԳԱՄԵՏՐ» ՍՊԸ		

Կ-1
ՀԱՏԱԿԱԳԻԾ, Մ 1:20

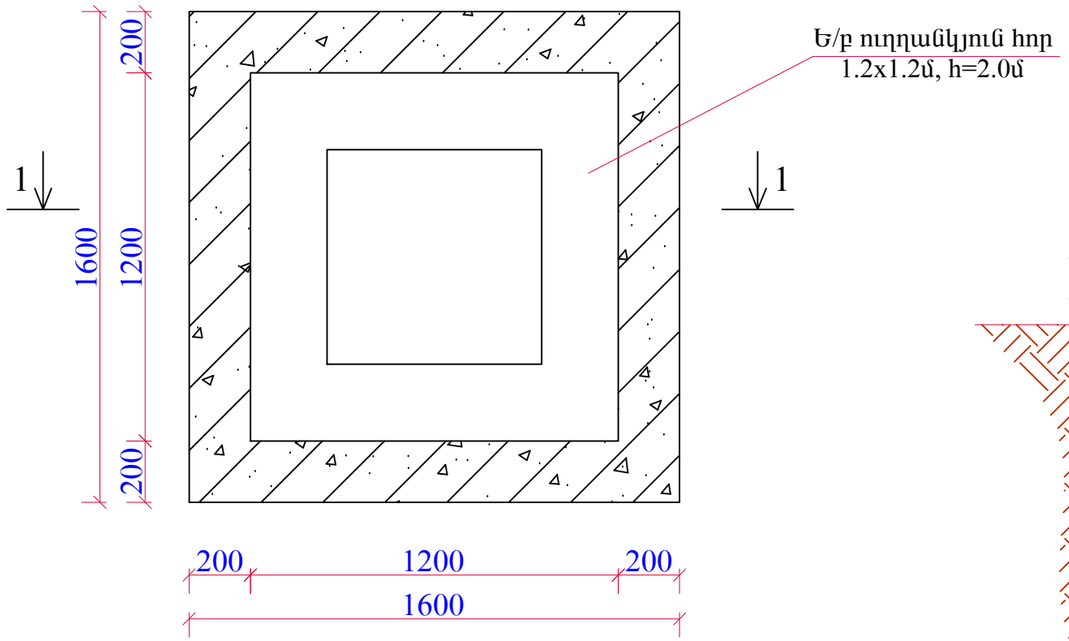

ԿՏՐՎԱԾՔ 1-1,
Մ 1:20

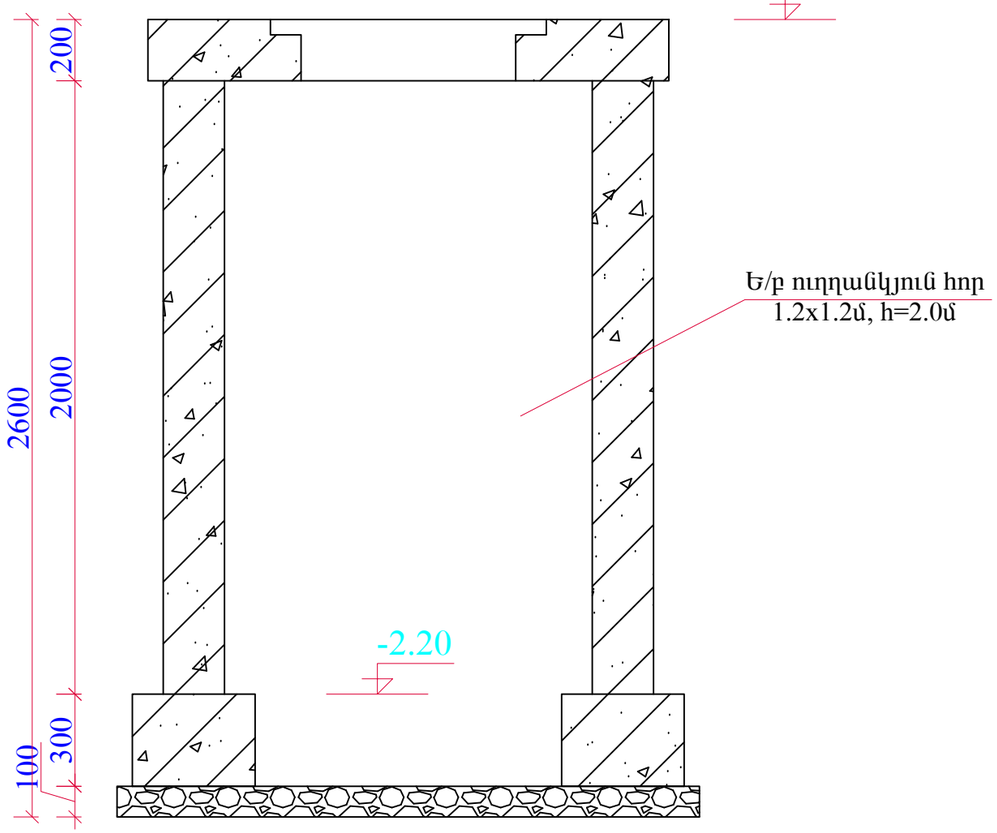

ՓՈՍՐԱԿԻ ԿՏՐՎԱԾՔԸ, Մ 1:20

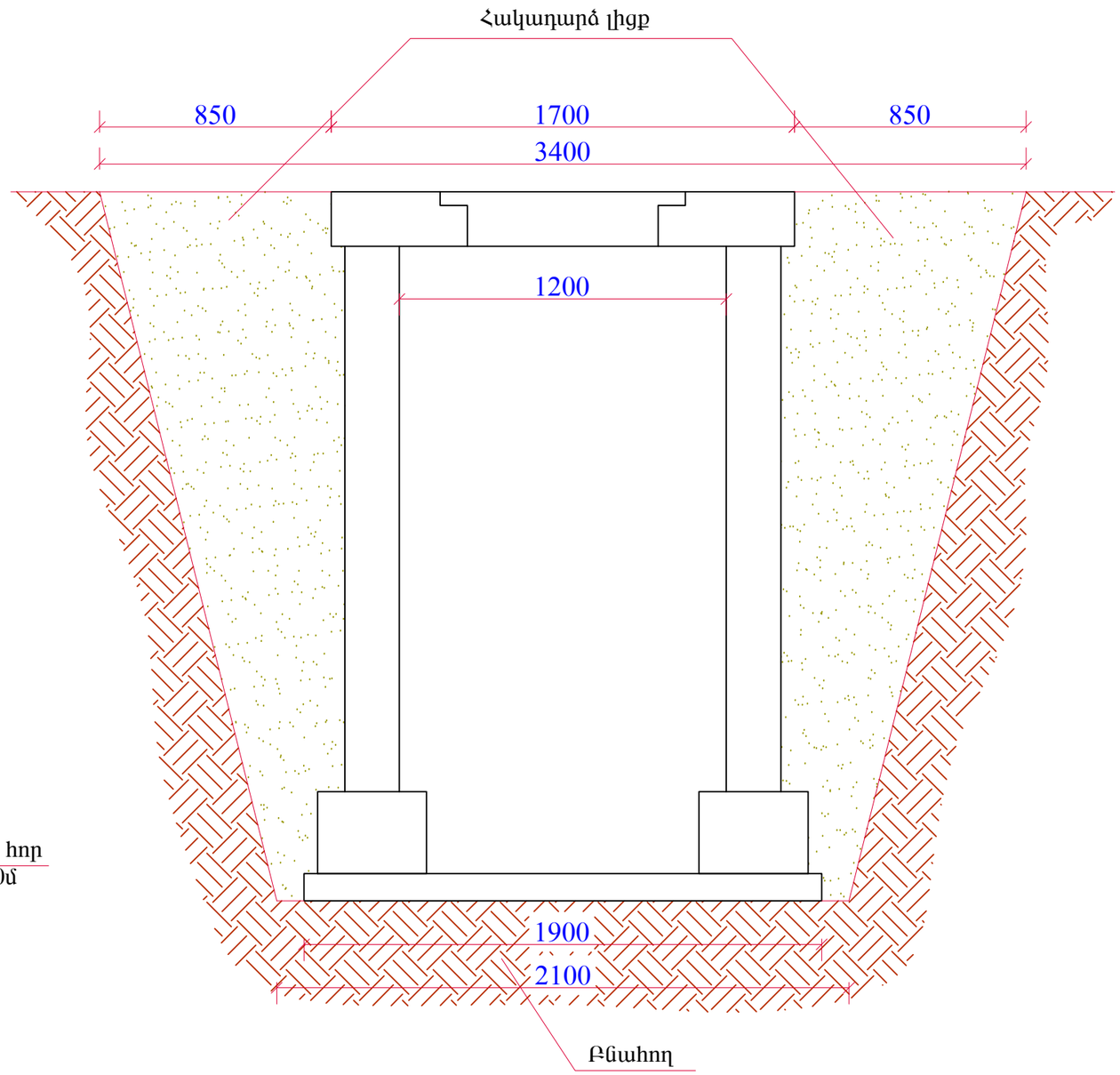

Megametr	Ք. ԵՐԵՎԱՆ, ՄԱԼԱԹԻԱ-ՍԵԲԱՍՏԻԱ ՎԱՐՉԱԿԱՆ ՇՐՋԱՆ, ԻՏԱԼԱԿԱՆ ԱՅԳՈՒ ՎԵՐԱՆՈՐՈԳՄԱՆ ԱՇԽԱՏԱՆՔՆԵՐ				Պայմանագիր ԵՔ-ՊԲԱՇՁԲ-15/31	
			ԿՈՆՍՏՐՈՒԿՏՈՐԱԿԱՆ ՄԱՍ		ՓՈՒԼ	ԹԵՐԹ	ԹԵՐԹԵՐ
ՏՆՕՐԵՆ	Ս. ԳԱԼՍՏՅԱՆ		ԿՀ-1, ՀԱՏԱԿԱԳԻԾ, Մ 1:20, ԿՏՐՎԱԾՔ 1-1, Մ 1:20, ՓՈՍՐԱԿԻ ԿՏՐՎԱԾՔԸ, Մ 1:20		ԱՆ	Կ-8	11
ՆԳՃ	Ա. ՀԱՅՐԱՊԵՏՅԱՆ				«ՄԵԳԱՄԵՏՐ» ՍՊԸ		

ՄԻՆՉՄԻՑԼ Ե/Բ ՀՄՐ
ՄԻՆՉՄԻՑԼ Ե/Բ ԺԱՊԱՎԵՇԱՅԻՆ ՀԻՄՔԻՆ ՀԱՏԱԿԱԳԻԾ, Մ 1:20

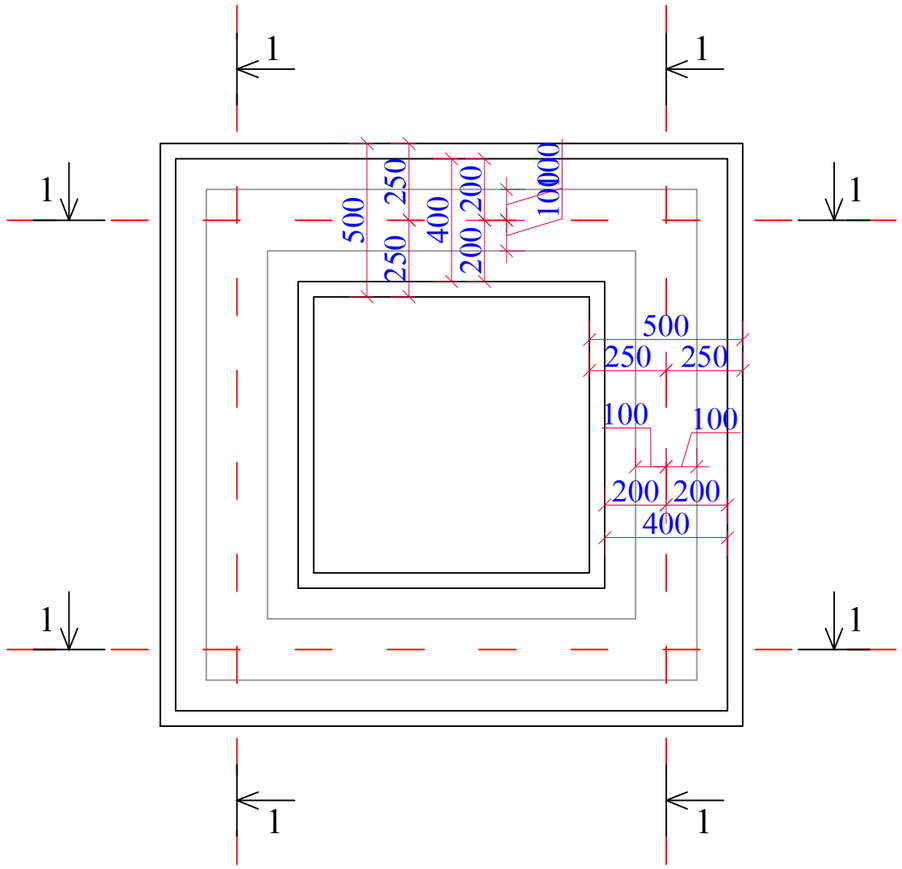

ԿՏՐՎԱԾՔ 1-1, Մ 1:20

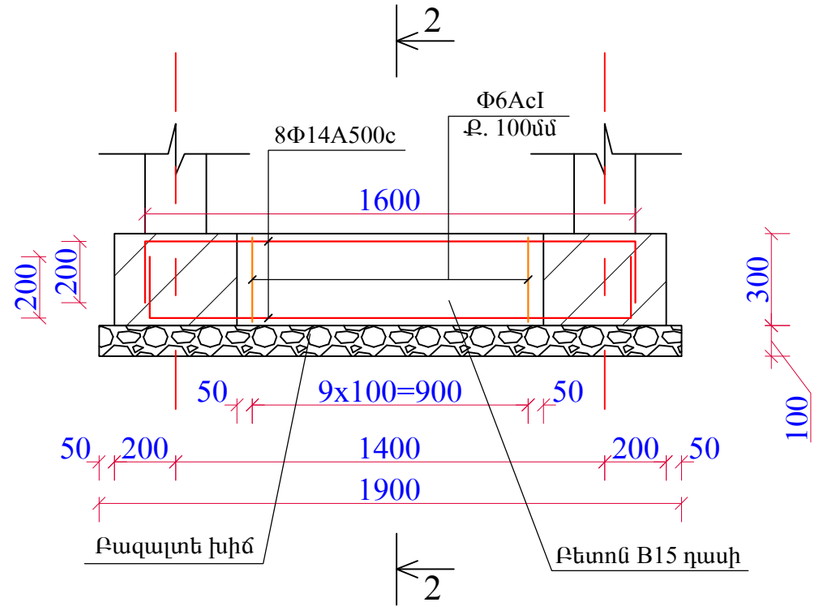

ԿՏՐՎԱԾՔ 2-2, Մ 1:20

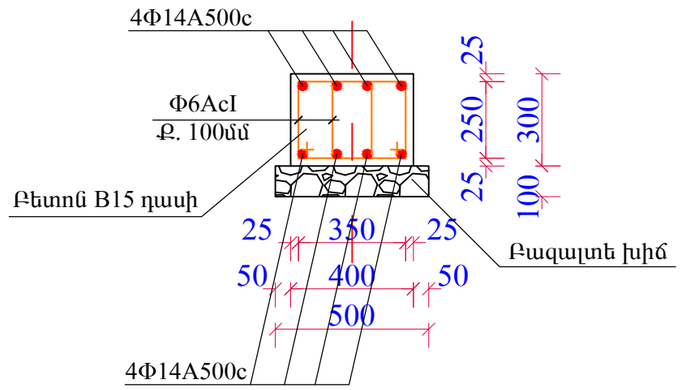

Megametr	Q. ԵՐԵՎԱՆ, ՄԱԼԱԹԻԱ-ՍԵԲԱՍՏԻԱ ՎԱՐՉԱԿԱՆ ՇՐՋԱՆ, ԻՏԱԼԱԿԱՆ ԱՅԳՈՒ ՎԵՐԱՆՈՐՈԳՄԱՆ ԱՇԽԱՏԱՆՔՆԵՐ			Պայմանագիր ԵՔ-ՊԲԱՇՁԲ-15/31
			ԿՈՆՍՏՐՈՒԿՏՈՐԱԿԱՆ ՄԱՍ	ՓՈՒԼ / ԹԵՐԹ / ԹԵՐԹԵՐ
ՏՆՕՐԵՆ	Ս. ԳԱԼՍՏՅԱՆ		ՀԻՄՔԵՐԻ ՀԱՏԱԿԱԳԻԾ, Մ 1:20, ԿՏՐՎԱԾՔ 1-1, 2-2, Մ 1:20	ԱՆ / Կ-9 / 11
ՆԳՃ	Ա. ՀԱՅՐԱՊԵՏՅԱՆ			«ՄԵԳԱՄԵՏՐ» ՍՊԸ

ՄԻԱՁՈՒՅԼ Ե/Բ ՊԱՏԵՐ, Մ 1:20

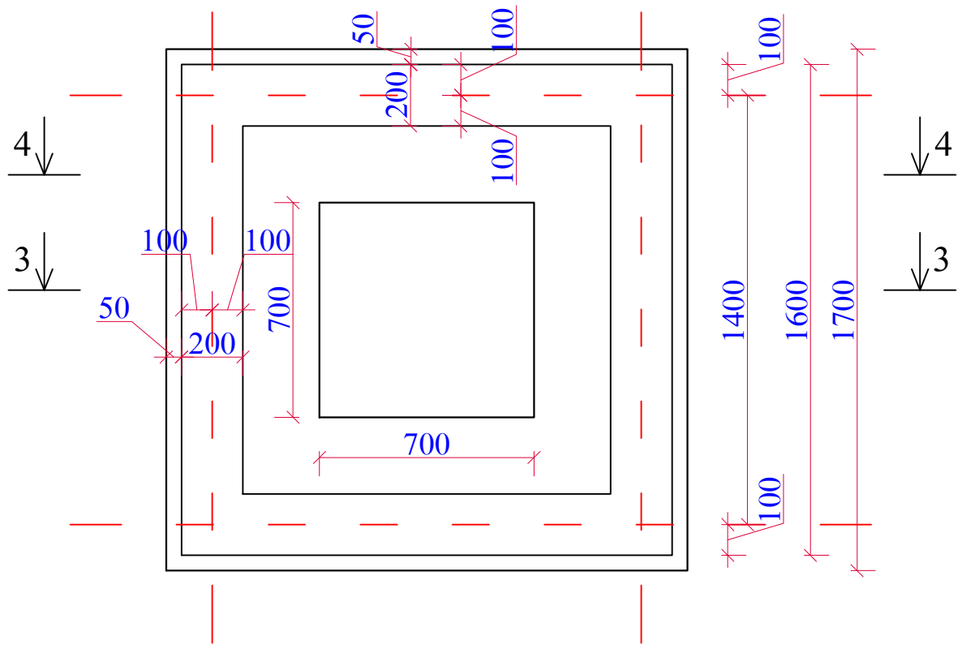

ՄԻԱՁՈՒՅԼ Ե/Բ ԾԱԾԿԻ ՍԱԼ, Մ 1:20

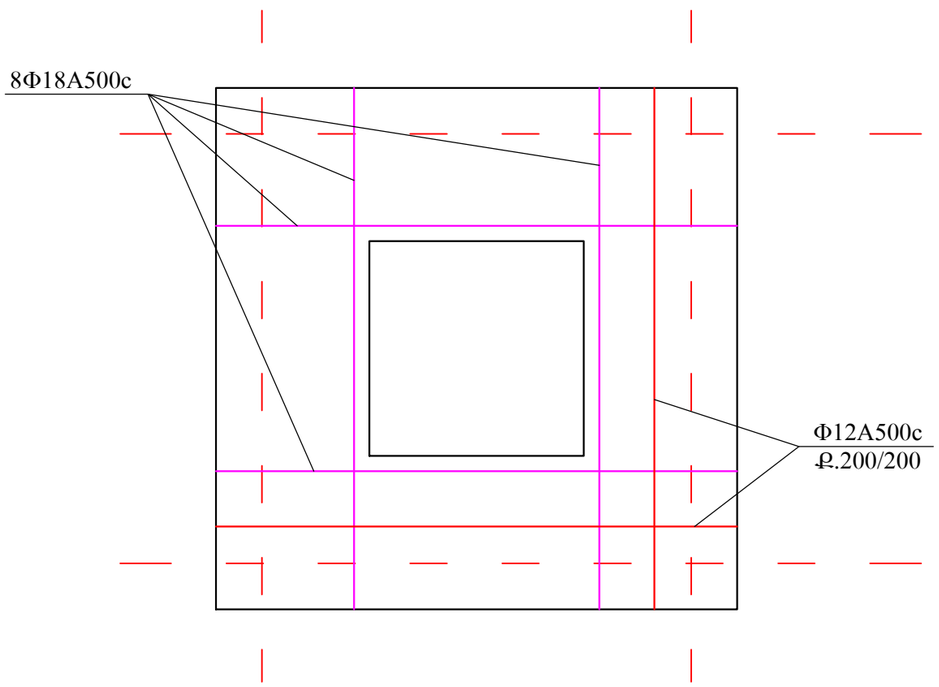

ԿՏՐՎԱԾՔ 3-3, Մ 1:20

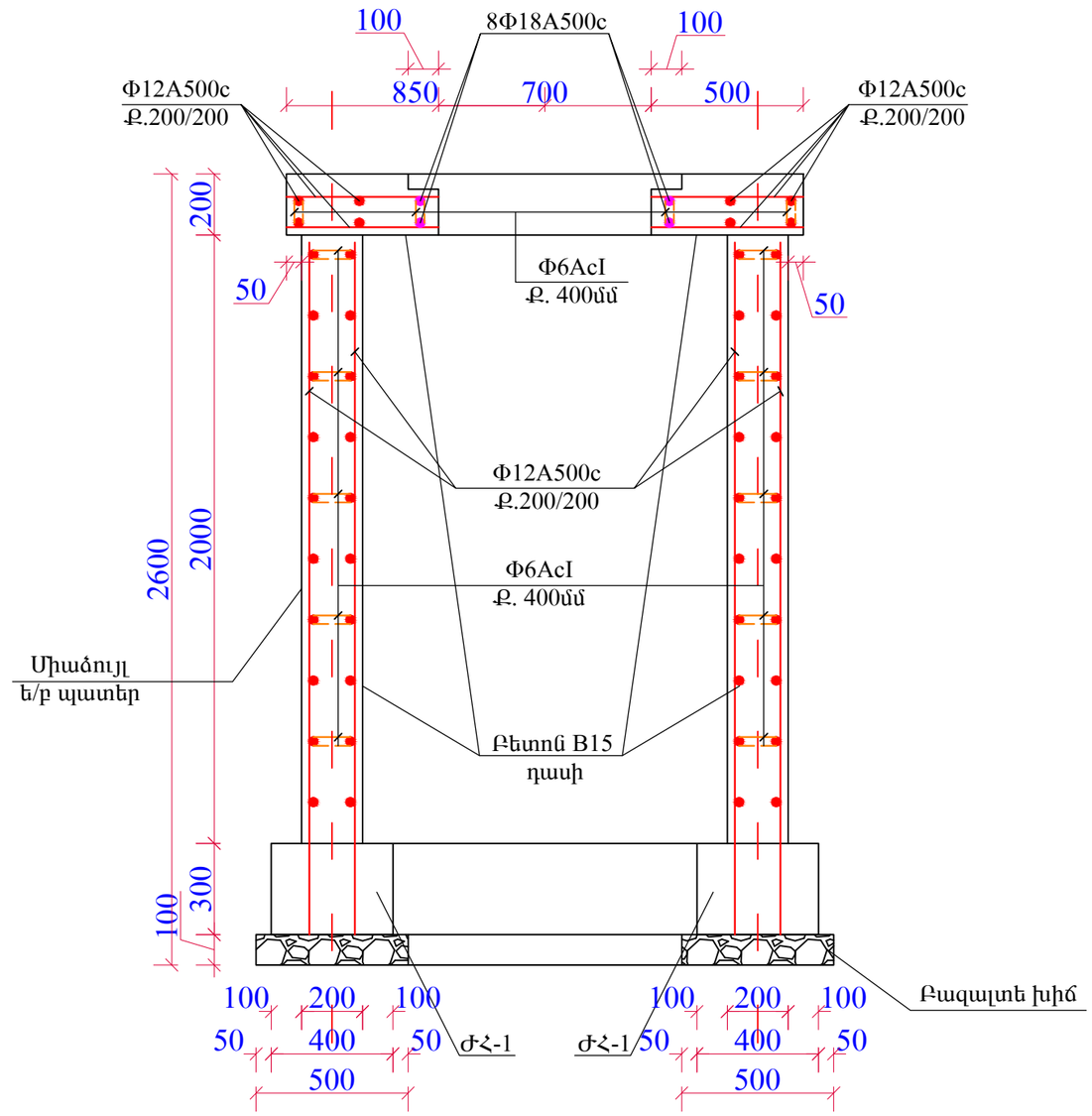

Megametr	Ք. ԵՐԵՎԱՆ, ՄԱԼԱԹԻԱ-ՍԵԲԱՍՏԻԱ ՎԱՐՉԱԿԱՆ ՇՐՋԱՆ, ԻՏԱԼԱԿԱՆ ԱՅԳՈՒ ՎԵՐԱՆՈՐՈԳՄԱՆ ԱՇԽԱՏԱՆՔՆԵՐ			Պայմանագիր ԵՔ-ՊԲԱՇՁԲ-15/31		
			ԿՈՆՍՏՐՈՒԿՏՈՐԱԿԱՆ ՄԱՍ	ՓՈՒԼ	ԹԵՐԹ	ԹԵՐԹԵՐ
ՏՆՕՐԵՆ	Ս. ԳԱԼՍՏՅԱՆ		ՄԻԱՁՈՒՅԼ Ե/Բ ՊԱՏԵՐ, Մ 1:20, ՄԻԱՁՈՒՅԼ Ե/Բ ԾԱԾԿԻ ՍԱԼ, Մ 1:20, ԿՏՐՎԱԾՔ 3-3, Մ 1:20	ԱՆ	Կ-10	11
ՆԳՃ	Ա. ՀԱՅՐԱՊԵՏՅԱՆ			«ՄԵԳԱՄԵՏՐ» ՍՊԸ		

ԿՏՐՎԱԾՔ 4-4, Մ 1:20

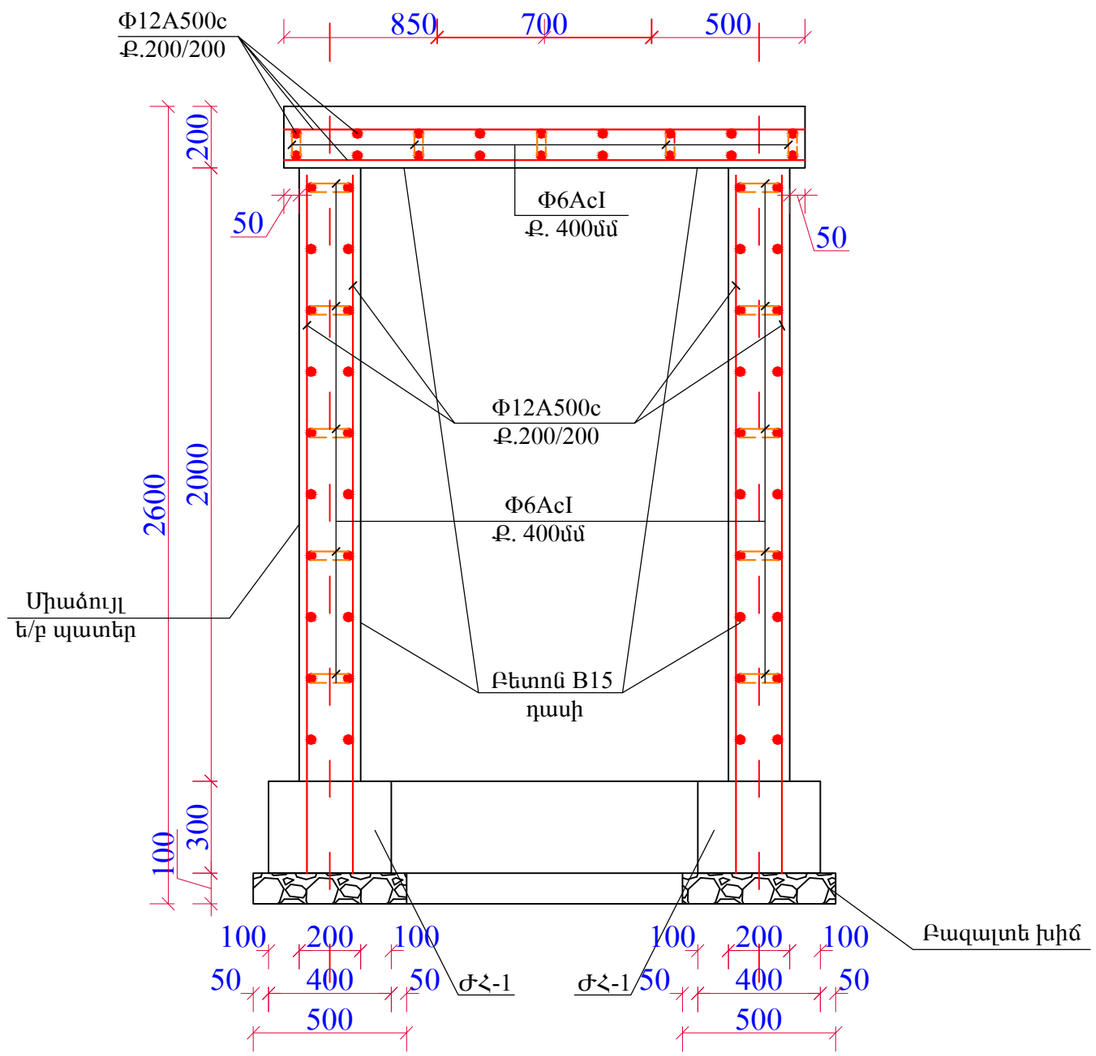

ԼՑԻՆՏԱՆՔԱՅԻՆ ԾԱՎԱԼՆԵՐ

Բնահողի մշակում ձեռքով - 20.0 խմ
Խճի նախ. շերտ - 0.361 խմ/ 3.61 քմ
Ժապ. հիմքեր B15 դասի բետոնից - 0.672 խմ
Ամրան Φ14A500c, L=2.0 գմ - 77.44 կգ
Ամրան Φ6AcI, L=1180մմ - 9.43 կգ
Միաձույլ պատեր B15 դասի բետոնից - 2.24 խմ
Ամրան Φ12A500c, ΣL=277.92 գմ - 246.79 կգ
Ամրան Φ6AcI, L=325մմ - 2.89 կգ
Միաձույլ ծածկի սալ B15 դասի բետոնից - 0.48 խմ
Ամրան Φ12A500c, ΣL=61.2 գմ - 54.35 կգ
Ամրան Φ18A500c, L=13.6 գմ - 27.20 կգ
Ամրան Φ6AcI, L=280մմ - 1.60 կգ
Բնահողի ետլիցք ձեռքով, տոփանումով - 12.70 խմ

Megametr	Ք. ԵՐԵՎԱՆ, ՄԱԼԱԹԻԱ-ՍԵԲԱՍՏԻԱ ՎԱՐՉԱԿԱՆ ՇՐՋԱՆ, ԻՏԱԼԱԿԱՆ ԱՅԳՈՒ ՎԵՐԱՆՈՐՈԳՄԱՆ ԱՇԽԱՏԱՆՔՆԵՐ			Պայմանագիր ԵՔ-ՊԲԱՇՁԲ-15/31		
			ԿՈՆՍՏՐՈՒԿՏՈՐԱԿԱՆ ՄԱՍ	ՓՈՒԼ	ԹԵՐԹ	ԹԵՐԹԵՐ
ՏՆՕՐԵՆ	Ս. ԳԱԼՍՏՅԱՆ			ԱՆ	Կ-11	11
ՆԳՃ	Ա. ՀԱՅՐԱՊԵՏՅԱՆ		ԿՏՐՎԱԾՔ 4-4, Մ 1:20, ԱՇԽԱՏԱՆՔԱՅԻՆ ԾԱՎԱԼՆԵՐ	«ՄԵԳԱՄԵՏՐ» ՍՊԸ		

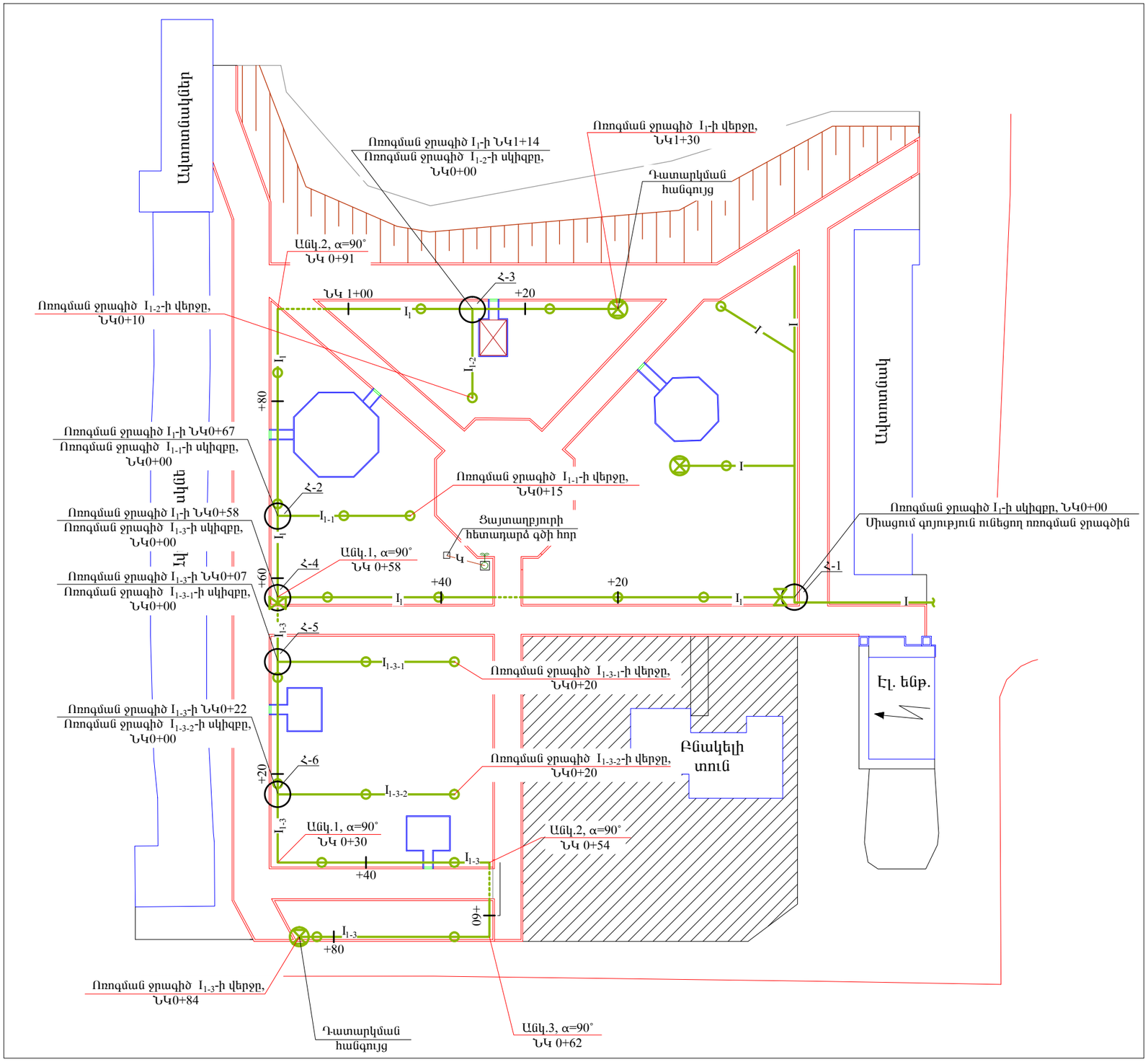

ՊԱՅՄԱՆԱԿԱՆ ՆՇԱՆՆԵՐ

- I — Գոյություն ունեցող ոռոգման ջրագիծ
- I_n — Նախագծվող վերգետնյա ոռոգման ջրագիծ
- I_n — Նախագծվող ստորգետնյա ոռոգման ջրագիծ
- Նախագծվող ջրթող հանգույց
- Նախագծվող սողնակ
- Խողովակաշարի դատարկման փական

ԾԱՆՈԹՈՒԹՅՈՒՆ

1. Ոռոգման ջրագծի լայնական կտրվածքները տես թերթ 3-ում,
2. Ոռոգման ջրագծի մասնագիրը տես թերթ 3-ում,
3. Նախագծվող խողովակի միացման հանգույց (Հ-1... Հ-6) գոյություն ունեցող խողովակին տես թերթ 2-ում
4. Ջրթող հանգույցի սխեման, դատարկման հանգույցի սխեման, սողանիկի միացման սխեման տես թերթ 2-ում,
5. Ջրթող հանգույցների տեղադրման նշակետերը տես թերթ 2-ում
6. Ոռոգման ցանցի այն հատվածները, որոնք հնարավոր չէ դատարկել ինքնահոս եղանակով, անհրաժեշտ է դատարկել խողովակաշարում օդի մղման միջոցով

megametr	Ք. ԵՐԵՎԱՆ, ՄԱԼԱԹԻԱ-ՍԵԲԱՍՏԻԱ ՎԱՐՉԱԿԱՆ ՇՐՋԱՆ, ԻՏԱԼԱԿԱՆ ԱՅԳՈՒ ՎԵՐԱՆՈՐՈԳՄԱՆ ԱՇԽԱՏԱՆՔՆԵՐ			Պայմանագիր ԵՔ-ՊԲԱՇՁԲ-15/31		
			ՈՌՈԳՈՒՄ	ՓՈՒԼ	ԹԵՐԹ	ԹԵՐԹԵՐ
ՏՆՕՐԵՆ	Ս. ԳԱԼՍՏՅԱՆ		ՏԱՐԱԾՔԻ ԳԼԽԱՎՈՐ ՀԱՏԱԿԱԳԻԾ Մ1:500	ԱՆ	Ո-1	3
ՆԱԽԱԳԾԵՑ	Գ. ԵՂՈՅԱՆ			«ՄԵԳԱՄԵՏՐ» ՍՊԸ		

Հ-1

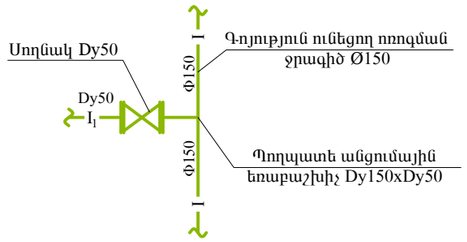

Հ-4

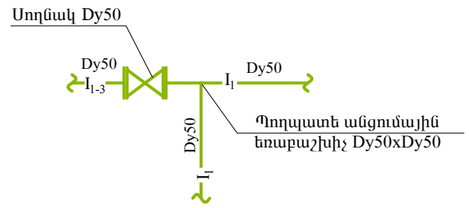

Դատարկման հանգույցի սխեմա

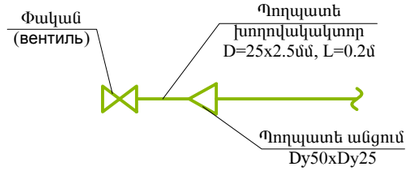

Ջրթող հանգույցի սխեմա

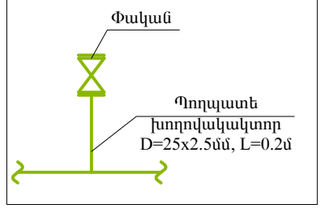

Հ-2, Հ-3

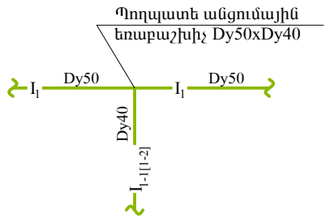

Հ-5, Հ-6

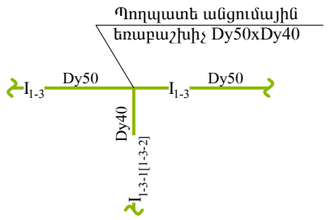

ԴԱՏԱՐԿՄԱՆ ՀԱՆԳՈՒՅՑԻ ՄԱՄՆԱԳԻՐ

Հ/Հ	Ա Ն Վ Ա Ն Ո Ւ Մ	Չափ. միավոր	Քանակ
1	2	3	4
1	Պողպատե (St) էլ. եռակցվող խողովակակտոր, միակողմանի պարուրակով D=25x2.5մմ, թԿհՉ 10704-91	գծմ	0.2
2	Փական (вентиль), Dy25 PN = 1.0 ՄՊա	հատ	1
3	Պողպատե անցում Dy40XDy25	հատ	1

ՋՐԹՈՂ ՀԱՆԳՈՒՅՑԻ ՄԱՄՆԱԳԻՐ

Հ/Հ	Ա Ն Վ Ա Ն Ո Ւ Մ	Չափ. միավոր	Քանակ
1	2	3	4
1	Պողպատե (St) էլ. եռակցվող խողովակակտոր, միակողմանի պարուրակով D=25x2.5մմ, թԿհՉ 10704-91	գծմ	0.2
2	Փական, DN25 PN = 1.0 ՄՊա	հատ	1
3	DN40-100xDN25 Պողպատե (St) խողովակների միացում էլ. եռակցմամբ	տեղ	1

ՍՈՂԱՆԻԿ
Մ 1:20

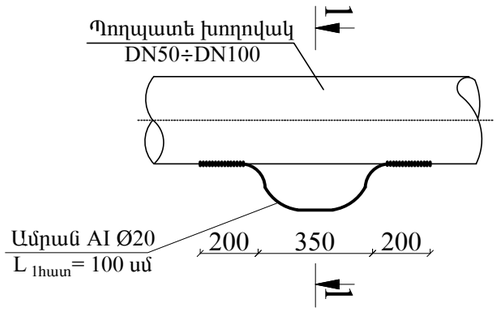

ԿՏՐՎԱԾՔ 1-1
Մ 1:20

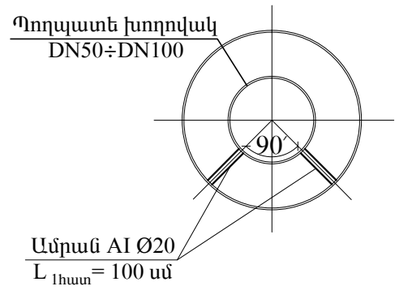

Սողանիկ միացման սխեմա

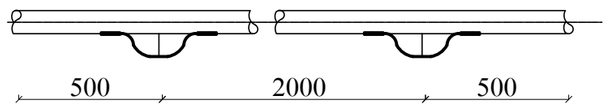

ՍՈՂԱՆԻԿԻ ԻՐԱԿԱՆԱՑՄԱՆ ՄԱՄՆԱԳԻՐ

Հ/Հ N	Ա Ն Վ Ա Ն Ո Ւ Մ	Չափ. միավոր	ՔԱՆ
1	2	3	4
1	AI Ø20, L=1.0մ (2հատ)	կգ	4.92
2	L=150մմ եռակցման կարի իրականացում	տեղ	4

ԾԱՆՈԹՈՒԹՅՈՒՆ

1. Ջրթող հանգույցների տեղադրման նշակետերն են՝
   - Ոռոգման ջրագիծ 1-ի I_1 ՆԿ0+10, ՆԿ0+20, ՆԿ0+40, ՆԿ0+53, ՆԿ0+68, ՆԿ0+83, ՆԿ1+08, ՆԿ1+23
   - Ոռոգման ջրագիծ 1-1-ի I_{1-1} ՆԿ0+07, ՆԿ0+15
   - Ոռոգման ջրագիծ 1-2-ի I_{1-2} ՆԿ0+10
   - Ոռոգման ջրագիծ 1-3-ի I_{1-3} ՆԿ0+09, ՆԿ0+21, ՆԿ0+35, ՆԿ0+50, ՆԿ0+50, ՆԿ0+67, ՆԿ0+82
   - Ոռոգման ջրագիծ 1-3-1-ի I_{1-3-1} ՆԿ0+10, ՆԿ0+20
   - Ոռոգման ջրագիծ 1-3-2-ի I_{1-3-2} ՆԿ0+10, ՆԿ0+20
2. Նախագծվող I_1 և I_2 ջրագծերի վերջում նախատեսել խողովակաշարերի դատարկման հանգույցներ
3. Ասֆալտբետոնե ծածկույթի, սալահատակների, եզրաքարերի ծավալները ներառված են ճարտարապետական մասում

	Q.ՔԱՂԱՔԱՅԻՆ ԾՐԱԳՐԱՅԻՆ ԿԱԶՄԱԿԵՐՊՈՒԹՅՈՒՆ		Պայմանագիր ԵՔ-ՊԸԱՇՁԲ-15/31			
			ՈՌՈԳՈՒՄ	ՓՈՒԼ	ԹԵՐԹ	ԹԵՐԹԵՐ
ՏՆՕՐԵՆ	Ս. ԳԱԼՍՏՅԱՆ			ԱՆ	Ռ-2	3
ՆԱԽԱԳԾԵՑ	Գ. ԵՂՈՅԱՆ		ՍԽԵՄԱՆԵՐ, ՄԱՄՆԱԳՐԵՐ	«ՄԵԳԱՄԵՏՐ» ՍՊԸ		

ՄԱՄՆԱԳԻՐ

Հ/Հ	ԱՆՎԱՆՈՒՄ	Չափ. միավոր	ՋՐԱԳԻԾ-1		ՋՐԱԳԻԾ-1-1		ՋՐԱԳԻԾ-1-2		ՋՐԱԳԻԾ-1-3		ՋՐԱԳԻԾ-1-3-1		ՋՐԱԳԻԾ-1-3-2		Ծանոթ.	Ընդհ. քանակ
			I_1	Հ-1	I_{1-1}	Հ-2	I_{1-2}	Հ-3	I_{1-3}	Հ-4	I_{1-3-1}	Հ-5	I_{1-3-2}	Հ-6		
1	2	3	4	5	6	7	8	9	10	11	12	13	14	15	16	17
1	Պողպատե էլ. եռակցվող խողովակներ 57x3.5	գծմ	130.0	-	-	-	10.0	-	-	-	-	-	-	-	ГОСТ 10704-91	140.0
2	Պողպատե էլ. եռակցվող խողովակներ 48x3.3	գծմ	-	-	15.0	-	-	-	84.0	-	20.0	-	20.0	-	ГОСТ 10704-91	139.0
3	Սողնակ, Dy50 PN = 1.0 ՄՊա	հատ	-	1	-	-	-	-	-	1	-	-	-	-	-	2
4	Ջրթող հանգույց	կոմպ.	8	-	2	-	1	-	6	-	2	-	2	-	-	21
5	Դատարկման հանգույց	կոմպ.	1	-	-	-	-	-	1	-	-	-	-	-	-	2
6	Պողպատե անցումային եռաբաշխիչ Dy150xDy50	հատ	-	1	-	-	-	-	-	1	-	-	-	-	ГОСТ 17375-83	2
7	Պողպատե անցումային եռաբաշխիչ Dy50xDy40	հատ	-	-	-	-	-	-	-	-	-	-	-	-	ГОСТ 17375-83	-
8	Պողպատե եռաբաշխիչ Dy50	հատ	-	-	-	-	-	-	-	-	-	-	-	-	ГОСТ 17375-83	-
9	Պողպատե անցում Dy50xDy40	հատ	-	-	-	1	-	-	-	-	-	1	-	1	ГОСТ 17375-83	3
10	Պողպատե արմունկ Dy50, α=90 ^{o}	հատ	3	-	-	-	1	-	4	-	-	-	-	-	ГОСТ 17375-83	8
11	Պողպատե արմունկ Dy50, α=45 ^{o}	հատ	2	-	-	-	1	-	3	-	-	-	-	-	ГОСТ 17375-83	5
12	Պողպատե կցաշուրթ Dy50	հատ	-	2	-	-	-	-	-	2	-	-	-	-	ГОСТ 12822-80	4
13	Պնդօղակ (չՈռՍՄ) M16	կգ	-	0.336	-	-	-	-	-	0.336	-	-	-	-	ГОСТ 12822-80	0.672
14	Հեղույս (ոՍսՋ) M16	կգ	-	1.176	-	-	-	-	-	1.176	-	-	-	-	ГОСТ 12822-80	2.352

ՈՌՈԳՄԱՆ ՋՐԱԳԻԾ - 1 (I_1),
ԽՐԱՄՈՒՂՈՒ ԼԱՅՆԱԿԱՆ ԿՏՐՎԱԾՔ
ՆԿ0+30 ÷ ՆԿ0+34, ՆԿ0+91 ÷ ՆԿ0+96

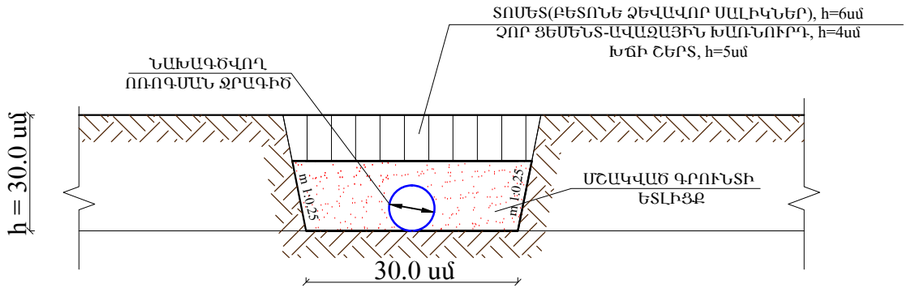

ՈՌՈԳՄԱՆ ՋՐԱԳԻԾ - 1-3 (I_{1-3}),
ԽՐԱՄՈՒՂՈՒ ԼԱՅՆԱԿԱՆ ԿՏՐՎԱԾՔ
ՆԿ0+01 ÷ ՆԿ0+04, ՆԿ0+55 ÷ ՆԿ0+59

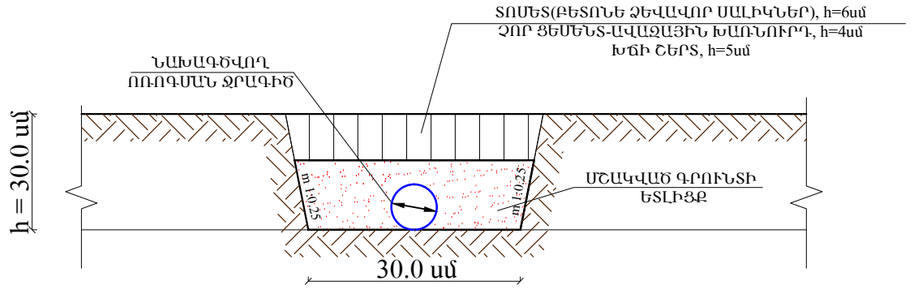

Megaprojekt	Ք. ԵՐԵՎԱՆ, ՄԱԼԱԹԻԱ-ՍԵԲԱՍՏԻԱ ՎԱՐՉԱԿԱՆ ՇՐՋԱՆ, ԻՏԱԼԱԿԱՆ ԱՅԳՈՒ ՎԵՐԱՆՈՐՈԳՄԱՆ ԱՇԽԱՏԱՆՔՆԵՐ			Պայմանագիր ԵՔ-ՊԸԱՇՁԲ-15/31
			ՈՌՈԳՈՒՄ	ՓՈՒԼ ԹԵՐԹ ԹԵՐԹԵՐ
ՏՆՕՐԵՆ	Ս. ԳԱԼՍՏՅԱՆ		ՄԱՄՆԱԳԻՐ, ԽՐԱՄՈՒՂԻՆԵՐԻ ԼԱՅՆԱԿԱՆ ԿՏՐՎԱԾՔՆԵՐ	ԱՆ Ո-3 3
ՆԱԽԱԳԾԵՑ	Գ. ԵՂՈՅԱՆ			«ՄԵԳԱՄԵՏՐ» ՍՊԸ

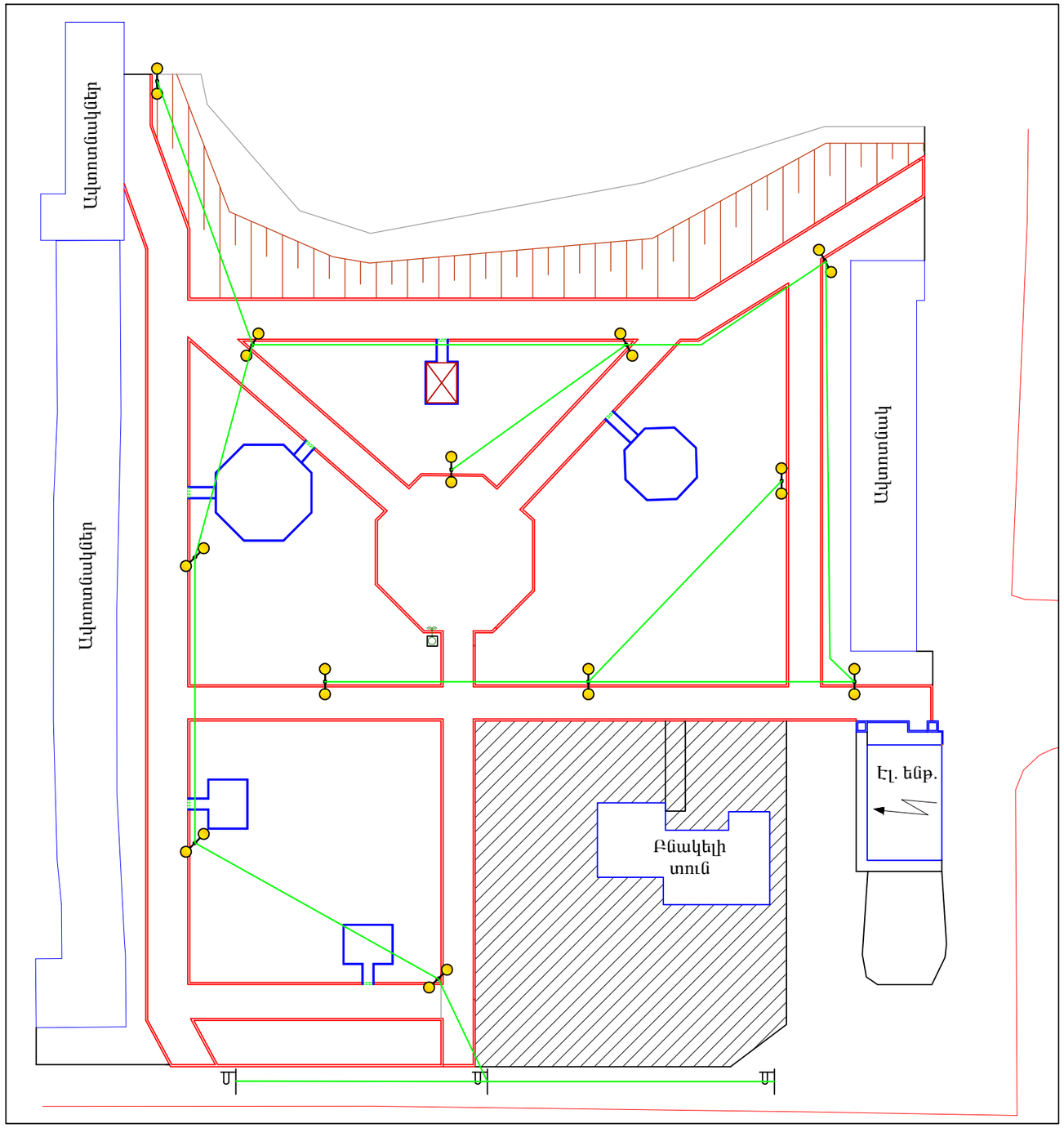

ՊԱՅՄԱՆԱԿԱՆ ԴԵՐԱՆՇԱՆՆԵՐ

Վերատեղադրվող լուսավորության հենասյուներ - 3 հատ

Լուսավորության դեկորատիվ հենասյուներ - 12 հատ

Մալուխ 2x4մմ^2 - 400.0 գմ

Megametr	Ք. ԵՐԵՎԱՆ, ՄԱԼԱԹԻԱ-ՍԵԲԱՍՏԻԱ ՎԱՐՉԱԿԱՆ ՇՐՋԱՆ, ԻՏԱԼԱԿԱՆ ԱՅԳՈՒ ՎԵՐԱՆՈՐՈԳՄԱՆ ԱՇԽԱՏԱՆՔՆԵՐ			Պայմանագիր ԵՔ-ՊԲԱՇՁԲ-15/31		
			ԷԼԵԿՏՐԱԼՈՒՍԱՎՈՐՈՒԹՅԱՆ ՄԱՍ	ՓՈՒԼ	ԹԵՐԹ	ԹԵՐԹԵՐ
ՏՆՕՐԵՆ	Ս. ԳԱԼՍՏՅԱՆ		ԼՈՒՍԱՎՈՐՈՒԹՅԱՆ ՀԵՆԱՍՅՈՒՆԵՐԻ ՏԵՂԱԿԱՅՄԱՆ ՀԱՏԱԿԱԳԻԾ, Մ 1:500	ԱՆ	ԷԼ-1	2
ՆԳՃ	Ս. ԹՈՒՆՅԱՆ			«ՄԵԳԱՄԵՏՐ» ՍՊԸ		

ԼՈՒՍԱՎՈՐՈՒԹՅԱՆ ԴԵԿՈՐԱՏԻՎ ՀԵՆԱՍՅԱՆ ԸՆԴՀԱՆՈՒՐ ՏԵՍՔ

/ՀԻՄՔԻ ՊԱՐԾՊԱՆԱԿ ԲԵՏՈՆ ՊԱՅՄԱՆԱՎՈՐՎԱԾ ՋԱՐՁԻ ՏԵՍԱԾ ՉԷ/

Մ 1:25

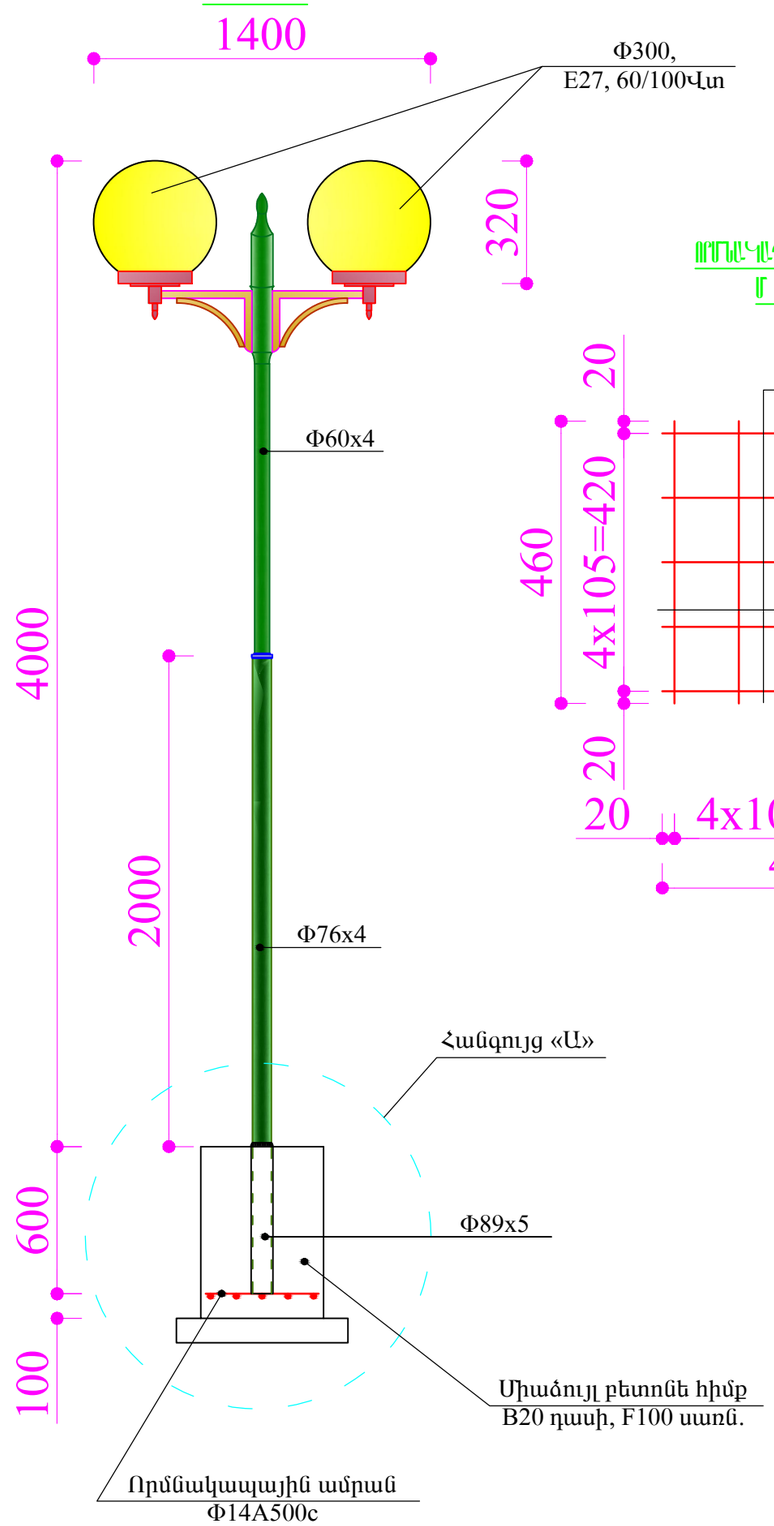

ՈՐՄՆԱԿԱՊԱՅԻՆ ԱՄՐԱՆ

Մ 1:10

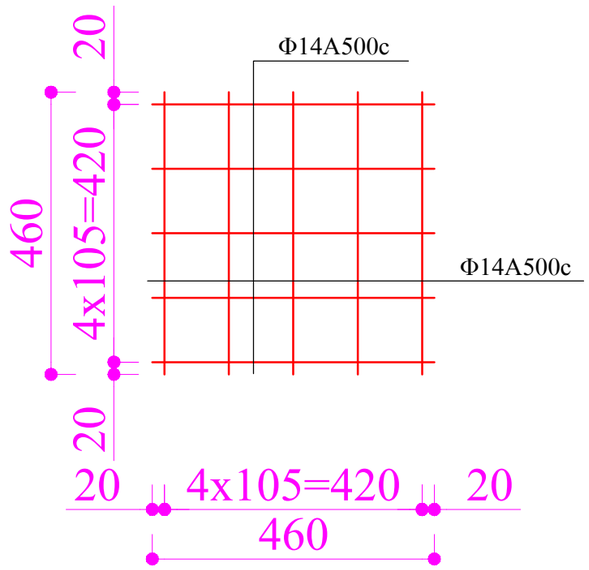

ՀԻՄՔԻ ԵՎ ՓՈՍՈՐԱԿԻ ԿՏՐՎԱԾՔԸ

Մ 1:10

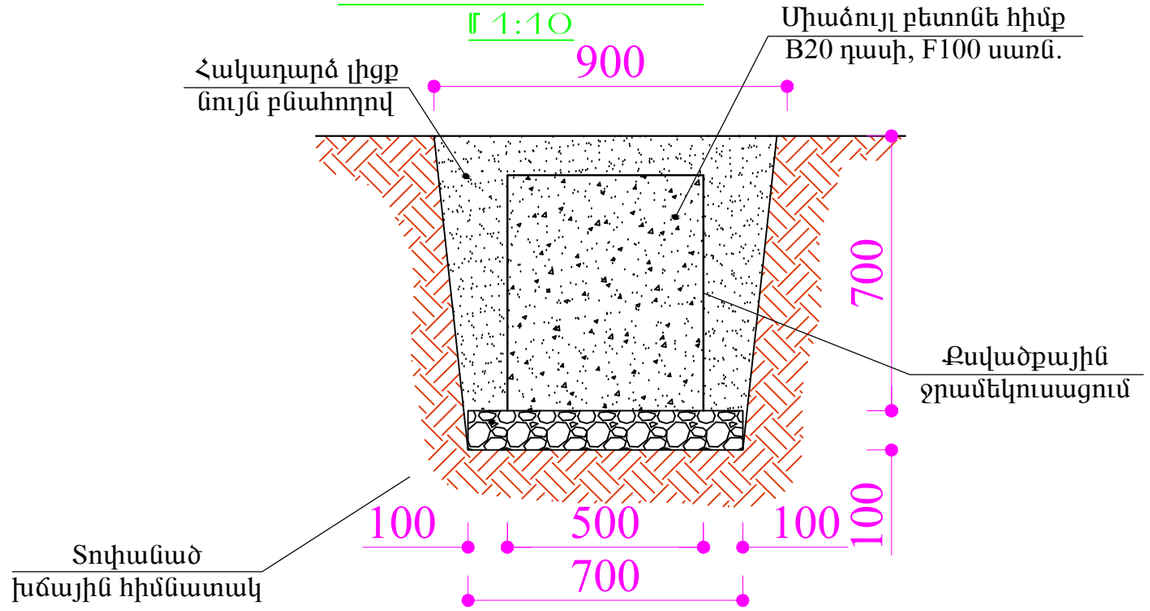

ՀՀ	ԱՇԽԱՏԱՆՔԻ ԱՆՎԱՆՈՒՄԸ	ՉԱՓ. ՄԻԱՎ.	ՔԱՆԱԿ
1	Փոսորակի մշակում ձեռքով	խմ	0.650
2	Խճային հիմնատակի տեղադրում, տոփանում, h=10սմ	խմ	0.049
3	Միաձույլ բետոնե հիմքի իրականացում, B20 դասի	խմ	0.15
4	Բետոնե հիմքի ջրամեկուսացում տաք հեղուկ բիտումով	քմ	1.50
5	Որմնակապային ամրանի տեղադրում, Φ14A500c, 4.60 գմ	տն	0.006
6	Հիմնամասի խողովակի մոնտաժում Φ89x5 մմ, 0.6 գմ	հատ	1
7	Հենասյան մոնտաժում Φ76x4 մմ	գմ	2.6
8	Մետ. թիթեղ 3x100 L=250 մմ	կգ	1.18
9	Հենասյան մոնտաժում Φ60x4 մմ	գմ	1.9
10	Անկյունակ 30x3 մմ	կգ	1.69
11	Լուսատու «Շրջանակագունդ»	հատ	2
12	Լամպ 100 Վտ	հատ	2
13	Մեկուսիչ ճենապակե	հատ	2
14	Լուսատուների զրոյակցում	հատ	2
15	Հողանցման էլեկտրոդ L50x50x3մմ, L=2.0մ	հատ	1
16	Հողանցման շերտապողպատ 40x3մմ, L=6.0մ	հատ	1
17	Բաժանիչ տուփ	հատ	1
18	Ավտոմատ անջատիչ	հատ	1
19	Լուսատուների լիցքավորում հաղորդալարերով	հատ	2
20	Կրանշտեյն, 2 հատ	կգ	1.25
21	Հենասյան ներկում	քմ	1.1
22	Բնահողի հակադարձ լիցք ձեռքով	խմ	0.451
23	Ավելորդ բնահողի բարձում ա/ինքնաթափեր, տեղափոխում	խմ	0.199

Megametr	Ք. ԵՐԵՎԱՆ, ՄԱԼԱԹԻԱ-ՍԵԲԱՍՏԻԱ ՎԱՐՉԱԿԱՆ ՇՐՋԱՆ, ԻՏԱԼԱԿԱՆ ԱՅԳՈՒ ՎԵՐԱՆՈՐՈԳՄԱՆ ԱՇԽԱՏԱՆՔՆԵՐ			Պայմանագիր ԵՔ-ՊԲԱՇՁԲ-15/31		
			ԷԼԵԿՏՐԱԼՈՒՍԱՎՈՐՈՒԹՅԱՆ ՄԱՍ	ՓՈՒԼ	ԹԵՐԹ	ԹԵՐԹԵՐ
ՏՆՕՐԵՆ	Ս. ԳԱԼՍՏՅԱՆ		ԼՈՒՍԱՎՈՐՈՒԹՅԱՆ ԴԵԿՈՐԱՏԻՎ ՀԵՆԱՍՅՈՒՆ, ԿՏՐՎԱԾՔ, ՄԱՄՆԱԳԻՐ	ԱՆ	ԷԼ-2	2
ՆԳՃ	Ս. ԹՈՒՆՅԱՆ			«ՄԵԳԱՄԵՏՐ» ՍՊԸ		

Լուսավորության երեղջյուր բարձակով հենասյան ընդհանուր տեսքը

(հիմքի պաշտպանիչ բետոնը ցույց տված չէ)

Մ 1:20

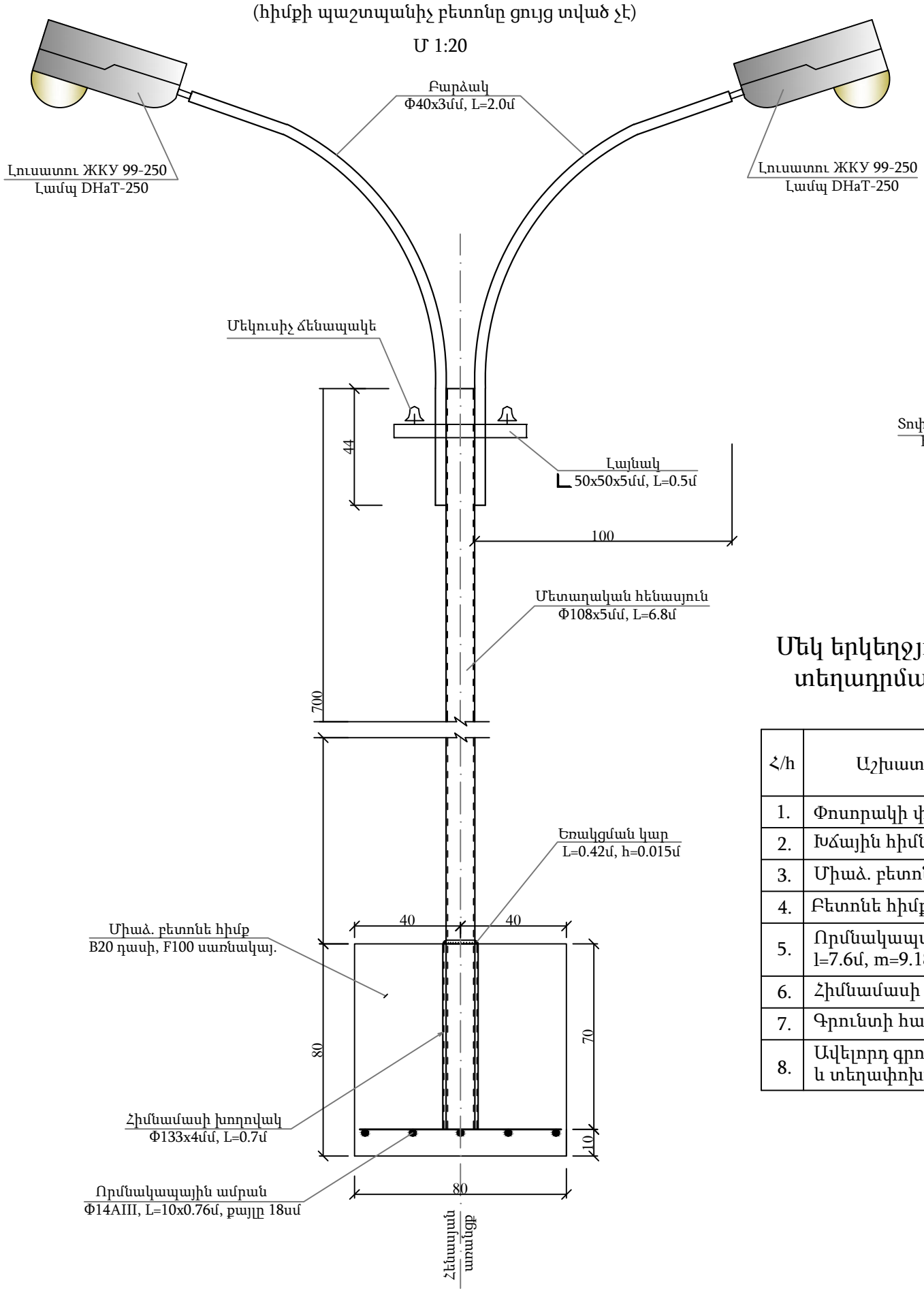

Հիմքի և փոսորակի կտրվածքը

Մ 1:20

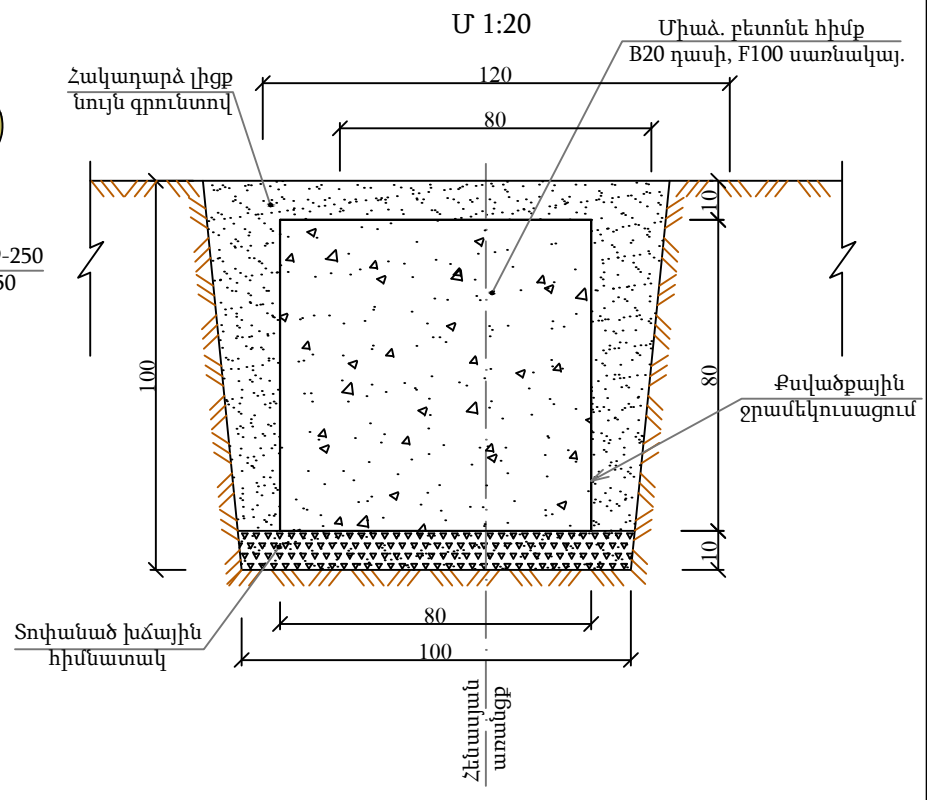

Մեկ երկեղջյուր բարձակով գոյություն ունեցող հենասյան տեղադրման հիմնական աշխատանքների ծավալները

Հ/հ	Աշխատանքի անվանումը	Չափի միավ.	Քանակ
1.	Փոսորակի փորում ձեռքով:	$մ^3$	1.21
2.	Խճային հիմնատակի տեղադրում և տոփանում h=10սմ:	$մ^3$	0.1
3.	Միաձ. բետոնե հիմքի տեղադրում, B20 դասի:	$մ^3$	0.512
4.	Բետոնե հիմքի ջրամեկուսացում տաք հեղուկ բիտումով:	$մ^2$	3.2
5.	Որմնակապային ամրանի տեղադրում Φ14AIII, l=7.6մ, m=9.18կգ:	հատ	2
6.	Հիմնամասի խողովակի մոնտաժում՝ Φ133x4մմ, L=0.7մ:	հատ	1
7.	Գրունտի հակադարձ լիցք ձեռքով:	$մ^3$	0.6
8.	Ավելորդ գրունտի կույտավորում, բարձում ինքնաթափ և տեղափոխում լցակույտ:	$մ^3$	0.61

Հատակագիծ

(հիմքը ցույց տված չէ)

Մ 1:20

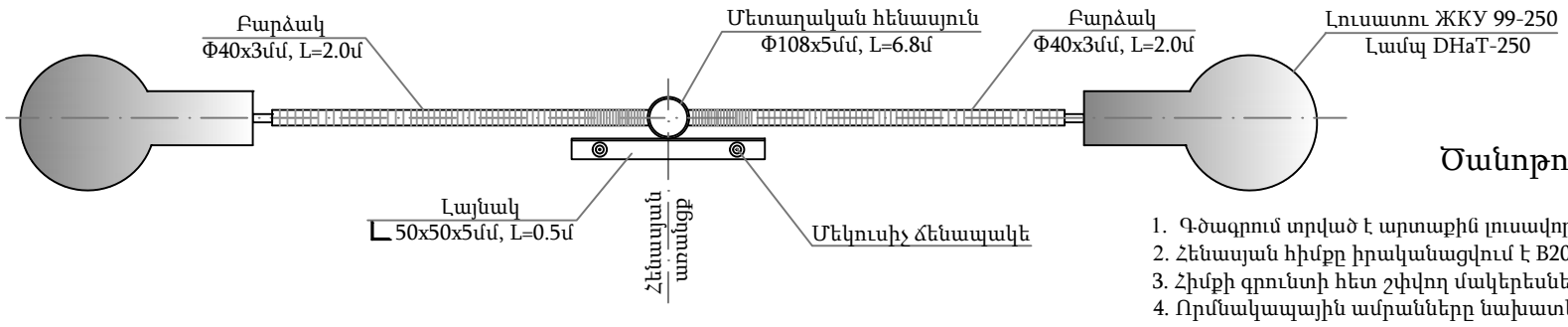

Ծանոթություն

1. Գծագրում տրված է արտաքին լուսավորության երկեղջյուր հենասյան տիպային գծագիրը:
2. Հենասյան հիմքը իրականացվում է B20դասի և F100 սառնակայունությամբ ծանր բետոնից:
3. Հիմքի գրունտի հետ շփվող մակերեսները ջրամեկուսավում է տաք հեղուկ բիտումով:
4. Որմնակապային ամրանները նախատեսված են պարբերական պրոֆիլի Φ14AIII դասի՝ միմյանց միացվում են եռակցման միջոցով, այնուհետև հիմնամասի պողպատե խողովակին Φ133x4մմ, L=0.7մ:
5. Լուսավորության հենասյան կրող խողովակը իրենից ներկայացնում է Φ108x5մմ, L=6.8մ:
6. Հիմքի բետոնի ամրանալուց հետո հենասյունը ինքնագնաց սլաքավոր ամբարձիչով մոնտաժվում է հիմնամասի խողովակի մեջ և եռակցվում դրան:
7. Չափերը տված են «սմ»-ով:

Որմնակապային ամրան

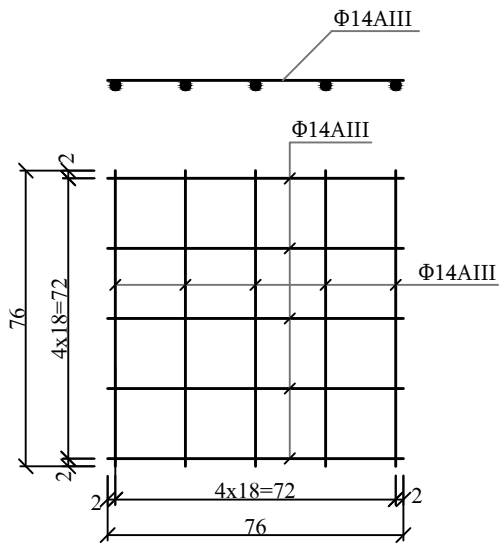

ՔՐ. ԵՐԵՎԱՆ, ՄԱԼԱԹԻԱ-ՍԵԲԱՍՏԻԱ ՎԱՐՉԱԿԱՆ ՇՐՋԱՆ, ԻՏԱԼԱԿԱՆ ԱՅԳՈՒ ՎԵՐԱՆՈՐՈԳՄԱՆ ԱՇԽԱՏԱՆՔՆԵՐ				Պայմանագիր ԵՔ-ՊԸԱՇՁԲ-15/31	
			ԷԼԵԿՏՐԱԼՈՒՍԱՎՈՐՈՒԹՅԱՆ ՄԱՍ	ՓՈՒԼ	ԹԵՐԹ	ԹԵՐԹԵՐ
ՏՆՕՐԵՆ	Ս. ԳԱԼՍՏՅԱՆ		ԼՈՒՍԱՎՈՐՈՒԹՅԱՆ ԵՐԿԵՂՋՅՈՒՐ ԲԱՐՁԱԿՈՎ ԱՌԿԱ ՀԵՆԱՍՅԱՆ ՄՈՆՏԱԺՄԱՆ ՏԻՊԱՅԻՆ ԳԾԱԳԻՐ	ԱՆ	ԷԼ-3	3
ՆԳՃ	Ս. ԹՈՒՆՅԱՆ			«ՄԵԳԱՄԵՏՐ» ՍՊԸ	